BOSCH

EasyGrassCut

18 | 18-230 | 18-26 | 18-260

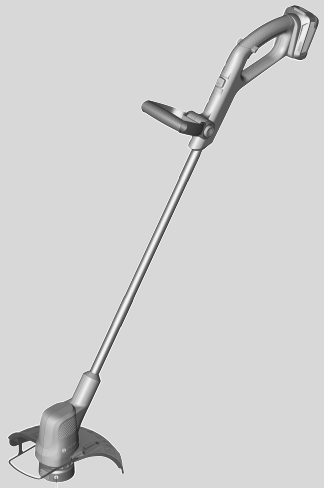

Robert Bosch Power Tools GmbH
70538 Stuttgart
GERMANY

www.bosch-pt.com

F 016 L94 030 (2020.06) O / 464

F 016 L94 030

de Originalbetriebsanleitung
en Original instructions
fr Notice originale
es Manual original
pt Manual original
it Istruzioni originali
nl Oorspronkelijke gebruiksaanwijzing
da Original brugsanvisning
sv Bruksanvisning i original
no Original driftsinstruks
fi Alkuperäiset ohjeet
el Πρωτότυπο οδηγιών χρήσης
tr Orijinal işletme talimatı
pl Instrukcja oryginalna
cs Původní návod k používání
sk Pôvodný návod na použitie
hu Eredeti használati utasítás
ru Оригинальное руководство по эксплуатации
uk Оригінальна інструкція з експлуатації
kk Пайдалану нұсқаулығының түпнұсқасы
ro Instrucţiuni originale
bg Оригинална инструкция
mk Оригинално упатство за работа
sr Originalno uputstvo za rad
sl Izvirna navodila
hr Originalne upute za rad
et Algupärane kasutusjuhend
lv Instrukcijas oriģinālvalodā
lt Originali instrukcija
ar دليل التشغيل الأصلي
fa دفترچه راهنمای اصلی

Disposal

The garden product, batteries, accessories and packaging should be sorted for environmental-friendly recycling.

Do not dispose of garden products and batteries/rechargeable batteries into household waste!

Only for EC countries:

According to the European law 2012/19/EU, electrical and electronic equipments that are no longer usable, and according to the European law 2006/66/EC, defective or used battery packs/batteries, must be collected separately and disposed of in an environmentally correct manner.

Battery packs/batteries:

Li-Ion:

Please observe the instructions under Transport.

Français

Consignes de sécurité

Attention ! Lire avec attention toutes les instructions qui suivent. Se familiariser avec les éléments de commande et l'utilisation appropriée de l'outil de jardin. Conserver les instructions d'utilisation à un endroit sûr pour pouvoir les consulter ultérieurement.

Explication des symboles se trouvant sur l'outil de jardin

Indications générales sur d'éventuels dangers.

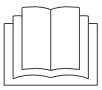

Lire soigneusement ces instructions d'utilisation.

Prendre les précautions nécessaires pour que les personnes se trouvant à proximité ne risquent pas d'être blessées par des projections provenant de l'outil.

Avertissement : Maintenir une distance de sécurité quand l'outil de jardin est en marche.

Sans objet.

Sortir la batterie avant d'effectuer des travaux de réglage ou de nettoyage sur l'outil de jardinage ou si l'outil de jardinage reste sans surveillance pour un certain temps.

Porter des lunettes de protection et une protection auditive.

Ne pas utiliser l'outil de jardin par temps de pluie et ne pas l'exposer à la pluie.

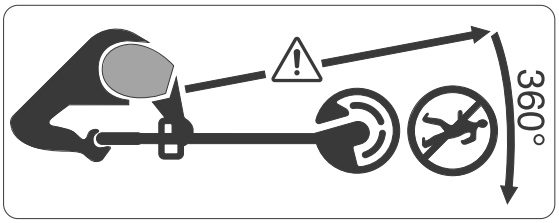

Prendre les précautions nécessaires pour que les personnes se trouvant à proximité ne risquent pas d'être blessées par des projections provenant de l'outil.

Avertissement : Maintenir une distance de sécurité quand l'outil de jardin est en marche.

Assurez-vous qu'il n'y ait pas d'animaux sauvages ou do-

mestiques dans la zone dans laquelle l'outil de jardin doit être utilisé. Les animaux sauvages ou domestiques peuvent être blessés pendant l'utilisation de la machine. Contrôlez soigneusement la zone d'utilisation de la machine et retirez pierres, bâtons, fils, os et corps étrangers. Lors de l'utilisation de la machine, assurez-vous qu'aucun animal sauvage ou domestique, ni des petits troncs d'arbre ne soient cachés dans l'herbe épaisse.

Consignes générales de sécurité pour coupe-bordures

- ▸ **Lire la totalité des consignes de sécurité, des instructions, illustrations et caractéristiques techniques fournies avec cet appareil.** Le non-respect des consignes de sécurité et instructions mentionnées ci-après peut entraîner un choc électrique, un incendie et / ou de graves blessures.
- ▸ **Conserver toutes les consignes de sécurité et instructions pour l'avenir.**
- ▸ Le terme « outil » dans les avertissements fait référence à votre outil alimenté par le secteur (avec câble d'alimentation) ou votre outil fonctionnant sur batterie (sans câble d'alimentation).

Sécurité de la zone de travail

- ▸ **Conserver la zone de travail propre et bien éclairée.** Les zones en désordre ou sombres sont propices aux accidents.
- ▸ **Ne pas faire fonctionner l'appareil en atmosphère explosive, par exemple en présence de liquides inflammables, de gaz ou de poussières.** Les appareils génèrent des étincelles risquant d'enflammer les poussières ou les vapeurs.
- ▸ **Tenir les enfants et autres personnes éloignés durant l'utilisation de l'appareil.** En cas d'inattention vous risquez de perdre le contrôle sur l'appareil. Ne jamais utiliser l'appareil lorsque des personnes, et en particulier des enfants, ou lorsque des animaux domestiques, se trouvent à proximité.

Sécurité électrique

- ▸ **Il faut que les fiches de l'appareil soient adaptées au socle. Ne jamais modifier la fiche de quelque façon que ce soit. Ne pas utiliser d'adaptateurs avec des appareils à branchement de terre.** Des fiches non modifiées et des socles adaptés réduiront le risque de choc électrique.
- ▸ **Éviter tout contact du corps avec des surfaces reliées à la terre telles que les tuyaux, les radiateurs, les cuisinières et les réfrigérateurs.** Il existe un risque accru de choc électrique si votre corps est relié à la terre.

- ▸ **Ne pas exposer les appareils à la pluie ou à des conditions humides.** La pénétration d'eau dans un appareil augmente le risque d'un choc électrique.
- ▸ **Ne pas utiliser le câble d'alimentation à d'autres fins que celles prévues, ne pas utiliser le câble pour porter l'appareil ou pour l'accrocher ou encore pour le débrancher de la prise de courant. Maintenir le câble d'alimentation à l'écart de la chaleur, du lubrifiant, des arêtes vives ou des parties en mouvement.** Des câbles d'alimentation endommagés ou emmêlés augmentent le risque de choc électrique.
- ▸ **Si l'appareil est utilisé à l'extérieur, utiliser un prolongateur adapté à l'utilisation extérieure.** L'utilisation d'un câble de rallonge adaptée à l'utilisation extérieure réduit le risque de choc électrique.
- ▸ **Si l'usage d'un appareil dans un emplacement humide est inévitable, utiliser une alimentation protégée par un dispositif à courant différentiel réduit (RCD).** L'usage d'un RCD réduit le risque d'un choc électrique.

Sécurité des personnes

- ▸ **Rester vigilant, faire bien attention à ce que vous faites. Faire preuve de bon sens lors de l'utilisation de l'appareil. Ne pas utiliser l'appareil si vous êtes fatigué ou sous l'emprise de drogues, d'alcool ou de médicaments.** Un moment d'inattention pendant l'utilisation de l'appareil peut conduire à de graves blessures.
- ▸ **Portez des équipements de protection. Portez toujours des lunettes de protection.** Les équipements de sécurité tels que les masques contre les poussières, les chaussures de sécurité antidérapantes, les casques ou les protections acoustiques utilisés pour les conditions appropriées réduiront les risques de blessures.
- ▸ **Éviter tout démarrage intempestif. S'assurer que l'interrupteur est en position arrêt avant de brancher l'appareil au secteur et/ou au bloc de batteries, de le ramasser ou de le porter.** Porter l'appareil en ayant le doigt sur l'interrupteur ou brancher l'appareil alors que l'interrupteur est en position marche peut provoquer des accidents.
- ▸ **Enlever tout outil de réglage ou toute clé avant de mettre l'appareil en fonctionnement.** Une clé ou un outil se trouvant sur une partie en rotation peut causer des blessures.
- ▸ **Eviter les postures anormales. Faire attention à toujours rester dans une posture qui vous permette de ne jamais perdre l'équilibre, ne jamais courir.** Ceci vous permet de mieux contrôler l'appareil dans des situations inattendues.

- ▸ **Portez des vêtements appropriés. Ne pas porter de vêtements amples ni de bijoux. Garder les cheveux et les vêtements à distance des parties en mouvement.** Des vêtements amples, des bijoux ou des cheveux longs peuvent être pris dans des parties en mouvement. Pendant l'utilisation de l'appareil, toujours porter des chaussures solides et des pantalons longs.
- ▸ **Si des dispositifs sont fournis pour le raccordement d'équipements pour l'extraction et la récupération des poussières, s'assurer qu'ils sont connectés et correctement utilisés.** Utiliser des collecteurs de poussière peut réduire les risques dus aux poussières.
- ▸ **Ne pas se fier à un faux sentiment de sécurité et ne pas ignorer les instructions de sécurité relatives aux appareils, même si l'on est familiarisé avec l'appareil après une utilisation multiple.** Une fraction de seconde d'inattention peut provoquer une blessure grave.

Utilisation de l'appareil et précautions d'emploi

- ▸ **Ne pas forcer l'appareil. Utiliser l'appareil adapté à votre application.** Avec l'appareil approprié, vous travaillerez mieux et avec plus de sécurité à la vitesse pour laquelle il est prévu.
- ▸ **Ne pas utiliser l'outil si l'interrupteur ne permet pas de passer de l'état de marche à arrêt et vice versa.** Tout appareil pouvant pas être commandé par l'interrupteur est dangereux et il faut le faire réparer.
- ▸ **Débrancher la fiche de la source d'alimentation en courant et/ou retirer le bloc de batteries amovibles avant tout réglage, changement d'accessoires ou avant de ranger l'outil.** Cette mesure de précaution empêche une mise en fonctionnement involontaire.
- ▸ **Conserver les appareils à l'arrêt hors de la portée des enfants. Ne pas permettre à des personnes ne connaissant pas l'outil ou les présentes instructions de le faire fonctionner.** Les appareils sont dangereux lorsqu'ils sont utilisés par des personnes non initiées.
- ▸ **Observer les instructions de maintenance de l'appareil. S'assurer qu'il n'y ait pas de mauvais alignement ou de blocage des parties mobiles, des pièces cassées ou toute autre condition pouvant affecter le fonctionnement de l'appareil. Faire réparer les parties endommagées avant d'utiliser l'appareil.** De nombreux accidents sont dus à des appareils mal entretenus.
- ▸ **Garder affûtés et propres les outils permettant de couper.** Des outils destinés à couper correctement entretenus avec des pièces cou-

pantes tranchantes sont moins susceptibles de bloquer et sont plus faciles à contrôler.

- ▸ **Utiliser l'outil, les accessoires et les lames etc., conformément à ces instructions. Tenir compte des conditions de travail et du travail à réaliser.** L'utilisation de l'outil pour des opérations différentes de celles prévues pourrait donner lieu à des situations dangereuses.
- ▸ **Il faut que les poignées et les surfaces de préhension restent sèches, propres et dépourvues d'huiles et de graisses.** Des poignées et surfaces grasses ne permettent pas d'utiliser et de contrôler l'outil en toute sécurité dans des situations inattendues.

Utilisation des outils fonctionnant sur batteries et précautions d'emploi

Retirer toujours l'accu:

- au cas où l'utilisateur s'éloigne de l'appareil
- avant d'éliminer un blocage
- avant de contrôler, de nettoyer ou d'effectuer des travaux sur l'appareil
- au cas où un corps étranger heurterait l'appareil, contrôler si ce dernier présente des dommages
- contrôler immédiatement au cas où l'appareil commencerait brusquement à vibrer

- ▸ **Ne recharger qu'avec le chargeur spécifié par le fabricant.** Un chargeur qui est adapté à un type de bloc de batteries peut créer un risque de feu lorsqu'il est utilisé avec un autre type de bloc de batteries.
- ▸ **N'utiliser les outils électriques qu'avec des blocs de batteries spécifiquement désignés.** L'utilisation de tout autre bloc de batteries peut créer un risque de blessure et de feu.
- ▸ **Lorsqu'un bloc de batteries n'est pas utilisé, le maintenir à l'écart de tout autre objet métallique, par exemple trombones, pièces de monnaie, clés, clous, vis ou autres objets de petite taille qui peuvent donner lieu à une connexion d'une borne à une autre.** Le court-circuitage des bornes d'une batterie entre elles peut causer des brûlures ou un feu.
- ▸ **Dans de mauvaises conditions, du liquide peut être éjecté de la batterie; éviter tout contact. En cas de contact accidentel, nettoyer à l'eau. Si le liquide entre en contact avec les yeux, rechercher en plus une aide médicale.** Le liquide éjecté des batteries peut causer des irritations ou des brûlures.
- ▸ **Ne pas utiliser un bloc de batteries ou un outil fonctionnant sur batteries qui a été endommagé ou modifié.** Les batteries endommagées ou modifiées peuvent avoir un comportement imprévisible provoquant un

feu, une explosion ou un risque de blessure.

- ▶ **Ne pas exposer un bloc de batteries ou un outil fonctionnant sur batteries au feu ou à une température excessive.** Une exposition au feu ou à une température supérieure à 130°C peut provoquer une explosion.
- ▶ **Suivre toutes les instructions de charge et ne pas charger le bloc de batteries ou l'outil fonctionnant sur batteries hors de la plage de températures spécifiée dans les instructions.** Un chargement incorrect ou à des températures hors de la plage spécifiée de températures peut endommager la batterie et augmenter le risque de feu.

Maintenance et entretien

- ▶ **Ne faire réparer votre outil que par un personnel qualifié et seulement avec des pièces de rechange d'origine**. Ceci permet d'assurer la sécurité de l'appareil.
- ▶ **Ne jamais effectuer d'opération d'entretien sur des blocs de batteries endommagés.** Il convient que l'entretien des blocs de batteries ne soit effectué que par le fabricant ou les fournisseurs de service autorisés.

Consignes de sécurité outil de jardin

Utilisation

- ▶ L'utilisateur ne doit utiliser le produit que selon son utilisation conforme. Respecter les conditions locales existantes. Lors du travail, faire particulièrement attention aux personnes notamment aux enfants.
- ▶ Ne permettez jamais aux enfants ou personnes ne disposant pas des capacités physiques, sensorielles ou mentales adaptées ou n'ayant pas l'expérience et/ou les connaissances nécessaires d'utiliser ce produit. Il est possible que les réglementations nationales limitent l'âge minimum de l'opérateur.
- ▶ Les enfants doivent être surveillés pour s'assurer qu'ils ne jouent pas avec le produit.

Utilisation

- ▶ **Maintenir fermement l'outil de jardin des deux mains et veiller à garder une position stable.** L'outil de jardin est guidé de manière plus sûre s'il est tenu des deux mains.
- ▶ Attendre l'arrêt complet de l'outil de jardin avant de le ranger.
- ▶ Ne jamais utiliser un outil de jardin dont le capot de protection ou les couvercles sont défectueux ou dont le dispositif de sécurité fait défaut. Veiller au montage correct de ces derniers. Ne jamais utiliser un outil de jardin incomplet ou sur lequel une modification non autorisée a été effectuée.
- ▶ Ne pas utiliser l'outil de jardin si le câble est endommagé ou usé.

- ▶ Ne jamais remplacer des outils de coupe non métalliques par des outils de coupe métalliques.
- ▶ Ne jamais réparer l'outil de jardin soi-même, à moins que vous ayez la qualification nécessaire.
- ▶ Tout autre personne ainsi que tout animal doit se tenir éloigné lors de l'utilisation de l'outil de jardin. L'opérateur est responsable de toute tierce personne se trouvant dans sa zone de travail.
- ▶ Attendre l'arrêt total de la lame avant de la toucher. Après la mise hors tension du moteur, la lame continue à tourner, pouvant provoquer ainsi des blessures.
- ▶ Ne travailler que de jour ou sous un bon éclairage artificiel.
- ▶ Ne pas travailler avec le coupe-bordure dans des conditions météorologiques défavorables et plus particulièrement en cas d'approche d'orage.
- ▶ Une utilisation du coupe-bordure lorsque l'herbe est mouillée peut entraver la puissance de ce dernier.
- ▶ Pour le transport, arrêter l'outil de jardin et retirer la batterie.
- ▶ Lors du travail avec le coupe-bordure, toujours veiller à garder une position de travail stable. Maintenir les mains et les pieds éloignés des parties en rotation.
- ▶ Veillez à toujours maintenir l'équilibre lors des travaux pour éviter une chute.
- ▶ Veiller à ne pas trébucher sur l'outil de jardin quand ce dernier est posé par terre.
- ▶ Retirer la batterie avant de changer la bobine.
- ▶ Contrôler et entretenir régulièrement le coupe-bordure.
- ▶ Porter toujours des gants de protection lors du nettoyage de l'outil ou lors du remplacement du fil de coupe.
- ▶ Attention à ne pas se blesser par la lame qui sert à couper le fil. Après avoir fait avancer le fil, tourner toujours le coupe-bordure dans une position de travail horizontale avant de le remettre en marche.

Arrêter l'outil de jardin et retirer la batterie :

- – lorsque l'outil de jardin est laissé sans surveillance
- – avant de changer la bobine
- – avant de le nettoyer ou lorsque des travaux doivent être effectués sur le coupe-bordure
- – avant de ranger le coupe-bordure

- ▶ Gardez le produit à un endroit sec et fermé, hors de la portée des enfants. Ne posez pas d'autres objets sur le produit.
- ▶ N'utilisez pas l'outil de jardin en tant que canne.

Indications pour le maniement optimal de la batterie

- ▶ **N'ouvrez pas l'accu.** Risque de court-circuit.

Protéger la batterie de toute source de chaleur, comme par ex. l'exposition directe au soleil, au feu, à l'eau et à l'humidité. Il y a un risque d'explosion.

- **En cas d'endommagement et d'utilisation non conforme de la batterie, des vapeurs peuvent s'échapper.** Bien aérer le local et consulter un médecin en cas de malaise. Les vapeurs peuvent irritater les voies respiratoires.
- **N'utilisez l'accu qu'avec des produits du fabricant.** Tout risque de surcharge dangereuse sera alors exclu.
- **Les objets pointus comme un clou ou un tournevis et le fait d'exercer une force extérieure sur le boîtier risque d'endommager la batterie.** Il peut en résulter un court-circuit interne et la batterie risque de s'enflammer, de dégager des fumées, d'exploser ou de surchauffer.
- **Ne pas court-circuiter la batterie.** Il y a un risque d'explosion.
- Nettoyer de temps en temps les orifices de ventilation de la batterie à l'aide d'un pinceau doux, propre et sec.

Instructions de sécurité pour chargeurs

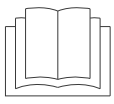

Lire toutes les consignes de sécurité et instructions. Le non-respect de ces consignes de sécurité et instructions peut entraîner un choc électrique, un incendie et/ou de graves blessures.

Conserver toutes les consignes de sécurité et instructions pour l'avenir.

- N'utiliser le chargeur qu'après s'être familiarisé avec toutes ses fonctions et être capable de l'utiliser sans réserve ou après avoir reçu des instructions correspondantes.
- Ne jamais permettre aux enfants ou personnes ne disposant pas des capacités physiques, sensorielles ou mentales adaptées ou n'ayant pas l'expérience et/ou les connaissances nécessaires d'utiliser ce chargeur. Il est possible que les réglementations nationales fixent une limite d'âge minimum de l'utilisateur.
- **Surveiller les enfants.** Faire en sorte que les enfants ne jouent pas avec le chargeur.
- N'utilisez le chargeur que pour recharger des batteries Lithium-Ion Bosch d'une capacité d'au moins **1,5** Ah (à partir de **5** cellules de batterie). La tension des batteries doit correspondre à la tension de charge du chargeur. Ne pas recharger de batteries non rechargeables. Sinon il y a risque d'explosion et d'incendie.

N'exposez pas le chargeur à la pluie ou à des conditions humides. La pénétration d'eau dans un chargeur augmente le risque de choc électrique.

- ▸ **Veillez à ce que le chargeur reste propre.** Un encrassement augmente le risque de choc électrique.
- ▸ **Vérifiez l'état du chargeur, du câble et du connecteur avant chaque utilisation. N'utilisez pas le chargeur si vous constatez des dommages. N'ouvrez pas le chargeur vous-même. Ne confiez sa réparation qu'à un réparateur qualifié utilisant uniquement des pièces de rechange d'origine.** Lorsque le chargeur, le câble ou le connecteur présente un dommage, le risque de choc électrique augmente.
- ▸ **N'utilisez pas le chargeur sur un support facilement inflammable (par ex. papier, textile etc.) ou dans un environnement inflammable.** L'échauffement du chargeur peut provoquer un incendie.
- ▸ **Ne pas recouvrir les fentes d'aération du chargeur.** Le chargeur risque sinon de surchauffer et de ne plus fonctionner correctement.
- ▸ Pour des raisons de sécurité électrique, nous recommandons d'utiliser un disjoncteur à courant différentiel avec déclenchement de 30 mA max. Toujours vérifier le dispositif à courant différentiel résiduel avant l'utilisation.

Symboles

Les symboles suivants sont importants pour pouvoir lire et mieux comprendre le mode d'emploi. Mémoriser ces symboles et leur signification. L'interprétation correcte des symboles vous permettra de mieux utiliser l'outil en toute sécurité.

Symbole	Signification
	Direction de déplacement
	Direction de réaction
	Portez des gants de protection
	Poids
	Mise en marche
	Arrêt
	Action autorisée
	Interdit
CLICK!	Bruit audible
	Accessoires/pièces de rechange

Utilisation conforme

L'outil de jardin est conçu pour une utilisation domestique, pour couper le gazon, les mauvaises herbes et les orties. Il a été conçu pour couper des herbes poussant sur des talus, en dessous d'obstacles et bordures de gazon ne pouvant être atteints par une tondeuse. L'outil de jardin n'est pas conçu pour une utilisation en tant que débroussailleuse. L'outil de jardin n'est pas conçu pour une utilisation commerciale ou industrielle.

Accessoires fournis (voir figure B)

Retirez avec précaution l'outil de jardin de l'emballage et vérifiez si tous les éléments suivants sont complets :

- Coupe-bordure
- Capot de protection
- Batterie**
- Chargeur**
- Instructions d'utilisation

S'il vous manque des éléments ou si l'un d'eux est endommagé, veuillez contacter votre revendeur.
** différent selon les pays

Éléments illustrés (voir figure A)

La numérotation des éléments se réfère à la représentation du produit sur les pages graphiques.

(1) Manette réglable

(2) Touche coupe-herbes/coupe-bordures
(3) Déverrouillage de mise en fonctionnement de l'interrupteur Marche/Arrêt
(4) Interrupteur Marche/Arrêt
(5) Touche de déverrouillage de la batterie
(6) Batterie[A)]
(7) Déverrouillage réglage de la manette
(8) Capot de protection
(9) Dispositif de protection pour le transport
(10) Chargeur[A)]
(11) Couvercle de la bobine
(12) Bobine
(13) Logement de fil
(14) Trou de guidage du fil
(15) Bouton d'avance du fil

A) **Les accessoires décrits ou illustrés ne sont pas tous compris dans la fourniture. Vous trouverez les accessoires complets dans notre gamme d'accessoires.**

Caractéristiques techniques

Coupe-herbes/coupe-bordures		**EasyGrassCut 18-230**	**EasyGrassCut 18 EasyGrassCut 18-26 EasyGrassCut 18-260**
Numéro d'article		**3 600 HC1 A..**	**3 600 HC1 C..**
Tension nominale[A)]	V	18	18
Vitesse à vide[A)]	min^{-1}	8500	8500
Diamètre du fil	mm	1,6	1,6
Diamètre de coupe	cm	23	26
Capacité de la bobine de fil	m	4,0	4,0
Manette réglable		●	●
Couper bordures		●	●
Poids suivant EPTA-Procedure 01:2014[A)]			
– sans batterie	kg	1,7	1,7
– avec batterie	kg	2,1	2,1
Numéro de série		voir plaque signalétique sur l'outil de jardin	
Températures ambiantes recommandées pour la charge	°C	0 … +35	0 … +35
Températures ambiantes autorisées pendant l'utilisation[B)] et pour le stockage	°C	-20 … +50	-20 … +50
Batterie		**Ions lithium**	**ions lithium**
Tension nominale	V	18	18
Numéro d'article/capacité			
– 2 607 337 187	Ah	1,5	1,5
– 2 607 337 211	Ah	2,0	2,0
– 2 607 337 199	Ah	2,5	2,5
– 1 607 A35 07H	Ah	4,0	4,0
– 1 607 A35 01Y	Ah	6,0	6,0
Nombre de cellules rechargeables			
– 2 607 337 187		5	5
– 2 607 337 211		5	5
– 2 607 337 199		5	5
– 1 607 A35 07H		10	10

Coupe-herbes/coupe-bordures	EasyGrassCut 18-230	EasyGrassCut 18 EasyGrassCut 18-26 EasyGrassCut 18-260
– 1 607 A35 01Y	10	10

A) Dépend de l'accu utilisé

B) Performances réduites à des températures <0 °C

Chargeur		AL 1810 CV	AL 1815 CV	AL 1830 CV	AL 1880 CV
Numéro d'article					
	UE	2 607 226 385	2 607 226 0..	2 607 225 965	2 607 226 1..
	UK	2 607 226 387	2 607 226 0..	2 607 225 967	2 607 226 1..
Courant de charge	A	1,0	1,5	3,0	8,0
Durée de rechargement (batterie déchargée)					
– Batterie 1,5 Ah	min	94	63	33	27
– Batterie 2,0 Ah	min	124	84	45	30
– Batterie 2,5 Ah	min	154	105	60	36
– Batterie 4,0 Ah	min	244	168	95	35
– Batterie 6,0 Ah	min	364	260	130	62
Poids suivant EPTA-Procedure 01:2014	kg	0,17	0,38	0,40	0,60
Classe de protection		⧈ / II	⧈ / II	⧈ / II	⧈ / II

Niveau sonore / vibrations

		3 600 HC1 A..	3 600 HC1 C..
Valeur d'émission vibratoire déterminée conformément à **EN 50636-2-91**.			
Les mesures réelles (A) des niveaux sonores typiques de l'appareil sont :			
– Niveau de pression acoustique	dB(A)	**72**	**74**
– Incertitude K	dB	**= 2,5**	**= 2,5**
– Niveau d'intensité acoustique	dB(A)	**82**	**85**
– Incertitude K	dB	**= 1,0**	**= 1,0**
Valeurs totales des vibrations ah (somme vectorielle des trois axes directionnels) et incertitude K relevées conformément à **EN 50636-2-91**			
– Valeur d'émissionvibratoire a_h	m/s^2	**< 2,5**	**< 2,5**
– Incertitude K	m/s^2	**= 1,5**	**= 1,5**

Montage et mise en service

Objectif	Figure	Page
Éléments illustrés	**A**	446
Accessoires fournis	**B**	447
Enlever le dispositif de protection de transport	**C**	447
Assemblage de la tige	**D**	448
Réglage de la poignée	**E**	448
Montage du capot de protection	**F**	449
Charger et mettre en place la batterie	**G**	450
Mise en marche/arrêt	**H**	450
Commuter coupe-herbes/coupe-bordures	**I**	451
Démonter la bobine	**J**	452
Enrouler le fil sur la bobine	**K**	452
Monter la bobine	**L**	453
Avancer le fil	**M**	453
Entretien, nettoyage et stockage	**N**	454

Objectif	Figure	Page
Accessoires	0	455

Montage

- ▶ **Attention : Arrêter l'outil de jardin et retirer la fiche de la prise de courant avant d'effectuer des travaux de montage.**

Assemblage de la tige (voir figures C et D)

Remarque : Une tige assemblée ne peut plus être démontée.

Retirer le dispositif de protection de transport **(9)**.

Assembler les pièces individuelles de la tige jusqu'à ce qu'elles s'encliquettent de manière perceptible.

Montage et réglage de la manette (voir figure E)

La manette **(1)** peut être réglée dans différentes positions. Afin de modifier le réglage, appuyer sur les touches **(7)** et déplacer la manette dans la position souhaitée. Relâcher les touches **(7)** afin que la manette s'encliquette.

Monter le capot de protection (voir figure F)

Avant de monter le capot de protection, tirer l'étrier de la position de livraison à la position de stockage afin de protéger les plantes.

Placer le capot de protection **(8)** sur la tête du coupe-bordure et le fixer à l'aide de la vis fournie.

Une fois que le capot de protection est monté, il ne faut plus le démonter.

Ensuite, tirer l'étrier en position de travail afin de protéger les plantes.

Mise en fonctionnement

- ▶ **Attention : Avant d'effectuer des travaux de réglage ou de nettoyage, arrêter l'outil de jardin et sortir la batterie.**
- ▶ **Lorsqu'on arrête le coupe-bordure, le fil continue à tourner pendant quelques secondes. Attendre l'arrêt total du moteur ainsi que celui du fil avant de remettre le coupe-bordure en fonctionnement.**
- ▶ **Ne pas arrêter l'appareil et le remettre en fonctionnement à de très courts intervalles.**
- ▶ **Nous recommandons d'utiliser des éléments de coupe agréés par Bosch. L'utilisation d'autres éléments de coupe peut affecter la performance.**

Charger la batterie

La batterie est équipée d'un contrôle de température qui ne permet de charger la batterie que dans la plage de température comprise entre 0 °C et 35 °C. La durée de vie de la batterie s'en trouve augmentée.

Remarque : La batterie est fournie en état de charge faible. Afin de garantir la puissance complète de la batterie, la charger complètement dans le chargeur avant la première mise en service.

La batterie Lithium-ion peut être rechargée à tout moment, sans que sa durée de vie n'en soit réduite. Le fait d'interrompre le processus de charge n'endommage pas la batterie.

Grâce à « l'Electronic Cell Protection (ECP) », la batterie Lithium-Ion est protégée contre une décharge profonde. Lorsque la batterie est déchargée, le produit est arrêté par un dispositif d'arrêt de protection : l'outil de jardin ne travaille plus.

Ne plus appuyer sur l'interrupteur Marche/Arrêt après la mise hors fonctionnement automatique du produit. Ceci peut endommager la batterie.

Respecter les indications concernant l'élimination de la batterie.

Monter/démonter la batterie (voir figure G)

Remarque : L'utilisation de batteries non appropriées peut entraîner des dysfonctionnements et un endommagement de l'appareil.

Monter la batterie **(6)** chargée. S'assurer que la batterie est entièrement insérée.

Pour retirer la batterie **(6)** de l'appareil, appuyer sur la touche de déverrouillage de la batterie **(5)** et retirer la batterie.

Processus de charge

Le processus de charge commence dès que la fiche de secteur du chargeur est branchée sur la prise de courant et que la batterie **(6)** est placée dans le chargeur **(10)**.

Le processus intelligent de charge permet de déterminer automatiquement l'état de charge de la batterie et de charger cette dernière avec le courant de charge optimal en fonction de sa température et de sa tension.

Grâce à cela, la batterie est ménagée et reste toujours complètement chargée lorsqu'elle est stockée dans le chargeur.

Signification des éléments d'affichage

Clignotement de l'indicateur de charge

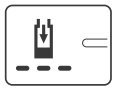

Le processus de charge est signalé par le **clignotement** de l'indicateur de charge .

Allumage permanent de l'indicateur de charge

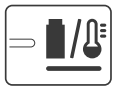

L'**allumage permanent** de l'indicateur de charge signale que l'accu est complètement chargé ou que la température de l'accu se trouve en dehors de la plage de températures de charge admissible et que l'accu ne peut donc pas être chargé. Dès que la plage de températures admissible est atteinte, l'accu est chargé.

En l'absence d'accu dans le chargeur, l'**allumage permanent** de l'indicateur de charge indique que le câble d'alimentation secteur est connecté à une prise de courant et que le chargeur est opérationnel.

Signification des éléments d'affichage (AL 1815 CV)

Clignotement de l'indicateur de charge

Le processus de charge est signalé par le **clignotement** de l'indicateur de charge .

Indicateur de charge de la batterie constamment allumé

La **lumière permanente** de l'indicateur de charge de la batterie signale que la batterie est complètement chargée ou que la température de la batterie se trouve en dehors de la plage de température de charge admissible et que celle-ci ne peut donc pas être chargée. Dès que la plage de température admissible est atteinte, la batterie est chargée.

La **lumière permanente** de l'indicateur de charge de la batterie sans batterie introduite signifie que la fiche de secteur est connectée dans la prise et que le chargeur est prêt à être mis en service.

Signification des éléments d'affichage (AL 1830 CV/AL 1880 CV)

L'indicateur de charge de la batterie clignote vert (rapidement)

Le processus de charge rapide est signalé par le **clignotement rapide** de l'indicateur **vert** de charge de la batterie .

Note : Le processus de charge rapide n'est possible que si la température de la batterie se situe dans la plage de température de charge admissible, voir chapitre « Caractéristiques Techniques ».

L'indicateur de charge de la batterie clignote vert (lentement)

Par un état de charge de la batterie d'environ 80%, l'indicateur **vert** de charge de la batterie **clignote lentement**.

La batterie peut être retirée du chargeur pour être aussitôt utilisée.

Allumage permanent de l'indicateur de charge vert

L'**allumage permanent** de l'indicateur de charge **vert** signale que l'accu est complètement chargé.

En l'absence d'accu dans le chargeur, l'**allumage permanent** de l'indicateur de charge indique que le câble d'alimentation secteur est connecté à une prise de courant et que le chargeur est opérationnel.

L'indicateur rouge de charge de la batterie est allumé en permanence

La **lumière rouge permanente** de l'indicateur de charge signale que la température de la batterie est en dehors de la plage de températures de charge admissible, voir chapitre « Caractéristiques techniques ». Dès que la plage de températures admissibles est atteinte, le chargeur se met automatiquement en mode de chargement rapide.

L'indicateur de charge de la batterie clignote rouge

L'indicateur de charge de la batterie clignotant rouge signale une autre erreur du processus de charge, voir chapitre « Erreurs – causes et remèdes ».

Utilisation

Mise en marche / Arrêt (voir figure H)

Pour **mettre en marche l'appareil,** appuyer d'abord sur le verrouillage de mise en marche **(3)**. Appuyer ensuite sur l'interrupteur Marche / Arrêt **(4)** et le maintenir appuyé.

Pour **arrêter l'appareil,** relâcher l'interrupteur Marche/Arrêt **(4)**.

Couper les herbes/couper les bordures (voir figure I)

Tourner la manette de 180° contre la tige pour positionner le coupe-bordure pour couper les herbes ou les bordures. Relâcher la touche **(2)** , le mécanisme rotatif s'encliquette. Tourner l'outil entier dans la position de travail.

Couper les herbes

Déplacer le coupe-bordure vers la gauche et vers la droite en le tenant suffisamment écarté du corps. Lorsque le gazon est plus haut, effectuer plusieurs coupes successives.

Couper les bordures

Guidez le coupe-bordure sans fil le long du bord de la pelouse. Évitez le contact avec les surfaces solides ou murs pour ne pas user le fil trop rapidement.

Couper autour de buissons et d'arbres

Lors de coupes autour de buissons et d'arbres, veiller à ce que ceux-ci n'entrent pas en contact avec le fil. Si l'écorce est endommagée, les plantes risquent de mourir.

Démonter la bobine, enrouler le fil et monter la bobine (voir figures J à L)

▶ Retirer la batterie avant de changer la bobine.

Appuyer sur les deux œillets du couvercle de la bobine et retirer le couvercle **(11)**. Puis retirer la bobine vide **(12)**.

Couper environ 4,0 m du fil de la bobine de recharge. Enfoncer une extrémité du fil dans le logement du fil **(13)** de la bobine et enrouler le fil en veillant à ce qu'il soit réparti uniformément et bien tendu.

Faire passer l'autre extrémité du fil à travers le trou **(14)** se trouvant dans la tête du coupe-bordure et remettre en place la bobine dans la tête du coupe-bordure. Fixer la bobine **(11)** en plaçant son couvercle.

Avancer le fil (voir figure M)

Avance semi-automatique du fil

Le coupe-bordure est équipé d'un système d'avance semi-automatique. À chaque fois que l'interrupteur Marche/Arrêt **(4)** est appuyé, le système fait sortir 10 mm de fil.

Avance manuelle du fil

Appuyer sur le bouton **(15)** et retirer la longueur de fil souhaitée.

Dépistage de défauts

Coupe-herbes/coupe-bordures

Symptôme	Cause possible	Remède
Le moteur ne démarre pas	Batterie déchargée	Recharger la batterie
	La batterie est trop chaude/trop froide	Laisser refroidir/chauffer la batterie
L'outil de jardin fonctionne par intermittence	Interrupteur Marche/Arrêt défectueux	Consultez le service après-vente agréé Bosch
	Le câblage interne de l'outil de jardin est défectueux	Consultez le service après-vente agréé Bosch
Outil de jardin surchargé	Herbe trop haute	Tailler le gazon en effectuant plusieurs coupes successives
L'outil de jardin ne coupe pas	Fil de coupe trop courts/cassés	Avance manuelle du fil de coupe
	Bobine de fil vide	Remplacement de la bobine de fil
Fil de coupe ne se laisse pas avancer	Fil enchevêtré dans la bobine	Contrôler la bobine, le cas échéant enrouler fil de coupe à nouveau
	Bobine de fil vide	Remplir la bobine
Le fil se rétracte dans la bobine	Fil de coupe trop court/cassé	Retirer la bobine et remettre en place le fil de coupe (voir figures **J** – **L**)
Le fil de coupe se casse souvent	Fil enchevêtré dans la bobine	Retirer la bobine et enrouler le fil de coupe à nouveau (voir figures **J** – **L**)
	Maniement incorrect du coupe-bordure	Ne couper qu'avec la pointe du fil de coupe, éviter de toucher des pierres, des murs et d'autres objets durs. Avancer le fil de coupe uniformément pour profiter de tout le diamètre de coupe.
Fortes vibrations	Fil de coupe cassé	Retirer le fil de coupe à l'aide de l'avance manuelle (voir figure **M**)
	Système de coupe endommagé	Consultez le service après-vente agréé Bosch
	De l'herbe se trouve entre le boîtier de la bobine et le bouton d'avance du fil	Démonter le couvercle de la bobine et retirer les herbes
	De l'herbe se trouve dans le trou de guidage du fil	Retirer les herbes du trou de guidage de fil

Batterie et chargeur

Problème	Cause possible	Remède
L'indicateur rouge de charge de la batterie clignote Aucun processus de charge possible	La batterie n'a pas été (correctement) mise en place	Mettre la batterie correctement en place sur le chargeur
	Contacts de la batterie encrassés	Nettoyer les contacts ; p. ex. en mettant et en retirant la batterie à plusieurs reprises, le cas échéant, remplacer la batterie
	Batterie défectueuse	Remplacer la batterie
Indicateur de charge de la batterie n'est pas allumé	La fiche de secteur du chargeur n'est pas (correctement) branchée	Brancher la fiche (complètement) sur la prise de courant
	Prise de courant, câble de secteur ou chargeur défectueux	Vérifier la tension du secteur, le cas échéant, faire contrôler le chargeur par une station de Service Après-Vente agréée pour outillage Bosch

Service après-vente et conseil utilisateurs

www.bosch-garden.com

Pour toute demande de renseignement ou commande de pièces de rechange, nous préciser impérativement le numéro d'article à dix chiffres indiqué sur la plaque signalétique du produit.

France

Réparer un outil Bosch n'a jamais été aussi simple, et ce, en moins de 5 jours, grâce à SAV DIRECT, notre formulaire de retour en ligne que vous trouverez sur notre site internet www.bosch-pt.fr à la rubrique Services. Vous y trouverez également notre boutique de pièces détachées en ligne où vous pouvez passer directement vos commandes.

Vous êtes un utilisateur, contactez : Le Service Clientèle Bosch Outillage Electroportatif
Tel.: 09 70 82 12 99 (Numéro non surtaxé au prix d'un appel local)
E-Mail : sav.outillage-electroportatif@fr.bosch.com

Vous êtes un revendeur, contactez :
Robert Bosch (France) S.A.S.
Service Après-Vente Electroportatif
126, rue de Stalingrad
93705 DRANCY Cédex
Tel. : (01) 43119006
E-Mail : sav-bosch.outillage@fr.bosch.com

Belgique, Luxembourg

Tel. : +32 2 588 0589
Fax : +32 2 588 0595
E-Mail : outillage.gereedschap@be.bosch.com

Suisse

Passez votre commande de pièces détachées directement en ligne sur notre site www.bosch-pt.com/ch/fr.
Tel. : (044) 8471512
Fax : (044) 8471552
E-Mail : Aftersales.Service@de.bosch.com

Transport

Les accus Lithium-ion sont soumis à la réglementation relative au transport de matières dangereuses. Pour le transport par voie routière, aucune mesure supplémentaire n'a besoin d'être prise.

Lors d'une expédition par un tiers (par ex. transport aérien ou entreprise de transport), des mesures spécifiques doivent être prises concernant l'emballage et le marquage. Pour la préparation de l'envoi, faites-vous conseiller par un expert en transport de matières dangereuses.

N'expédiez que des accus dont le boîtier n'est pas endommagé. Recouvrez les contacts non protégés et emballez l'accu de manière à ce qu'il ne puisse pas se déplacer dans l'emballage. Veuillez également respecter les réglementations supplémentaires éventuellement en vigueur.

Elimination des déchets

Les outils de jardin et les batteries, ainsi que leurs accessoires et emballages, doivent pouvoir suivre chacun une voie de recyclage appropriée.

Ne jetez pas les outils de jardin et les accus/batteries avec les ordures ménagères !

Seulement pour les pays de l'Union Européenne :

Conformément à la directive européenne 2012/19/UE, les équipements électriques et électroniques dont on ne peut plus se servir, et conformément à la directive européenne 2006/66/CE, les batteries/piles usées ou défectueuses doivent être isolées et suivre une voie de recyclage appropriée.

Batteries/piles :

Ion lithium :

Veuillez respecter les indications se trouvant dans le chapitre (voir « Transport », Page 44).

Español

Instrucciones de seguridad

¡Atención! Lea detenidamente las siguientes instrucciones. Familiarícese con los elementos de manejo y el uso reglamentario del producto. Guarde estas instrucciones de servicio en un lugar seguro para posteriores consultas.

Explicación de la simbología utilizada en el aparato para jardín

Advertencia general de peligro.

Lea las instrucciones de servicio con detenimiento.

A

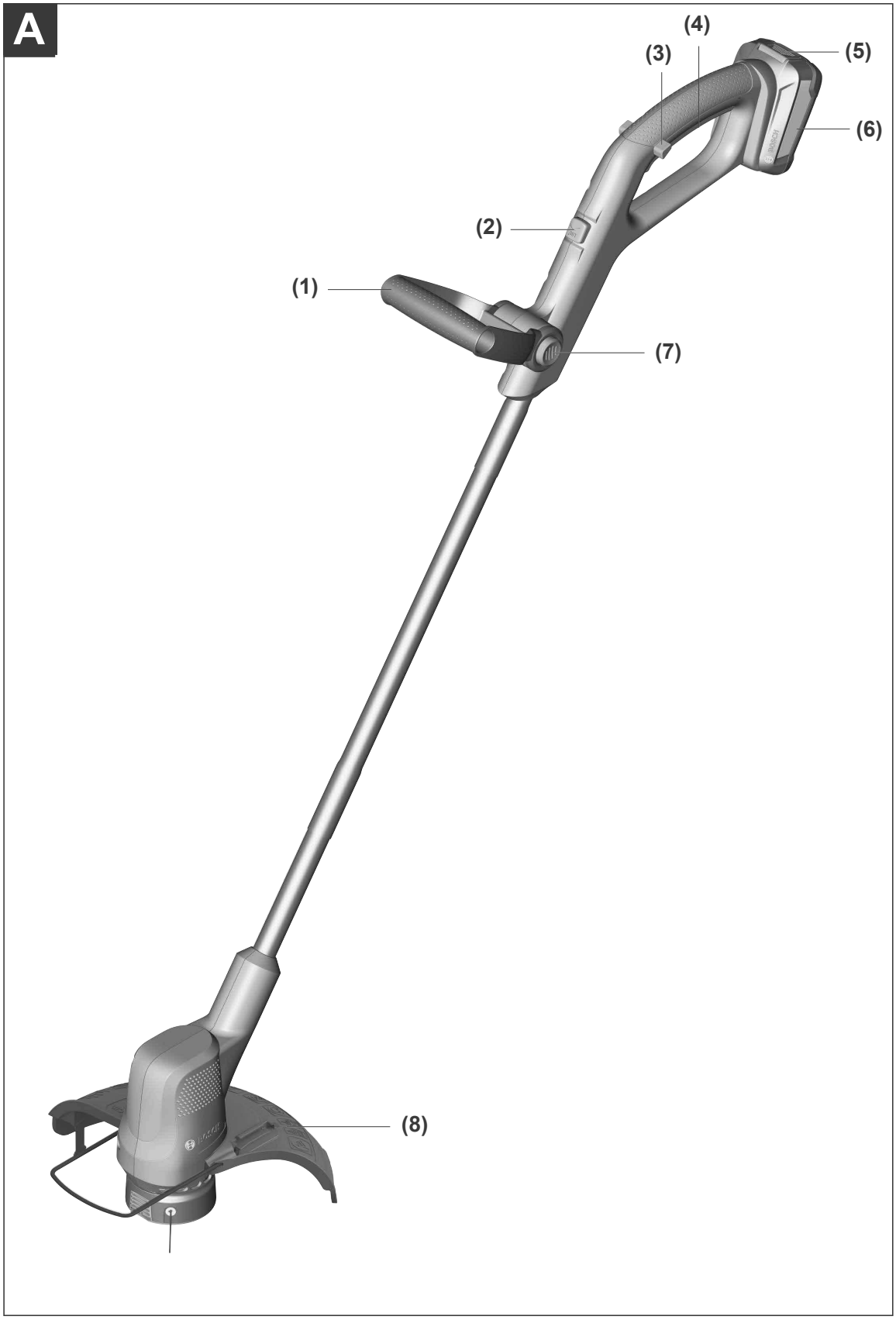

B

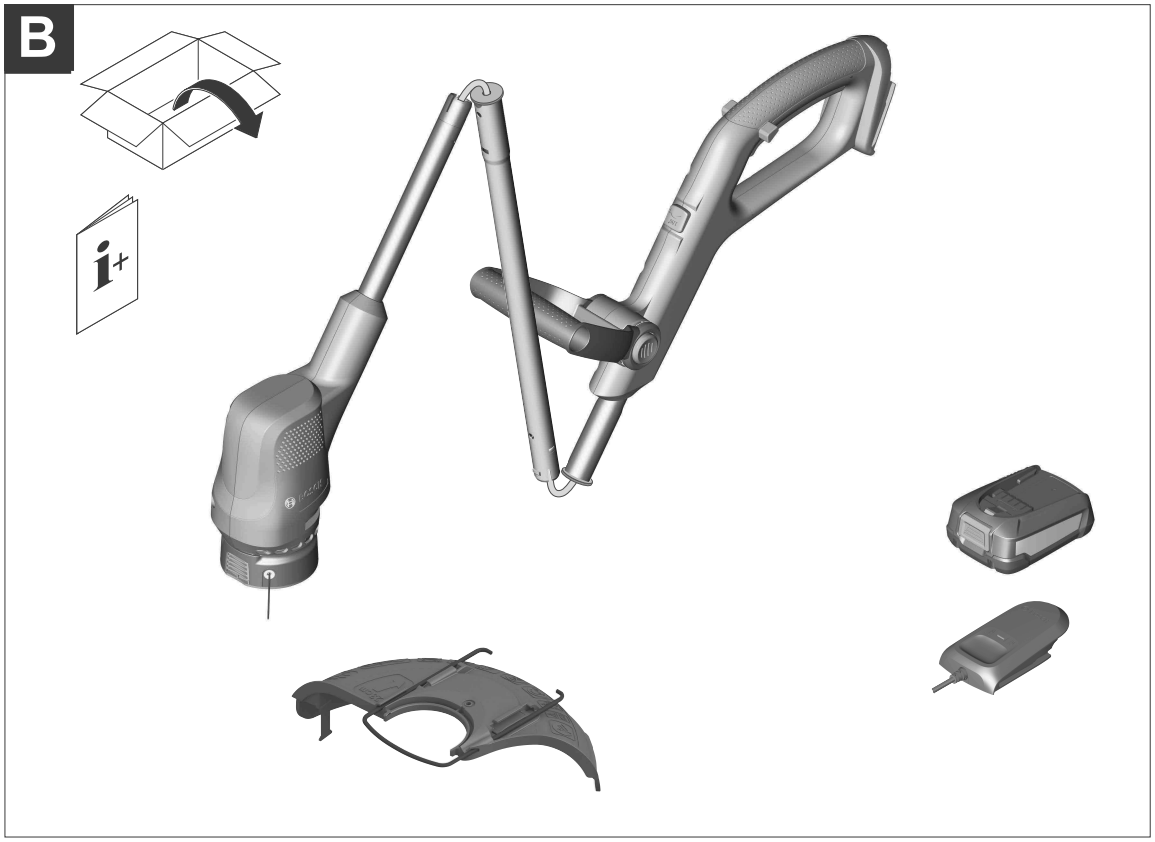

C

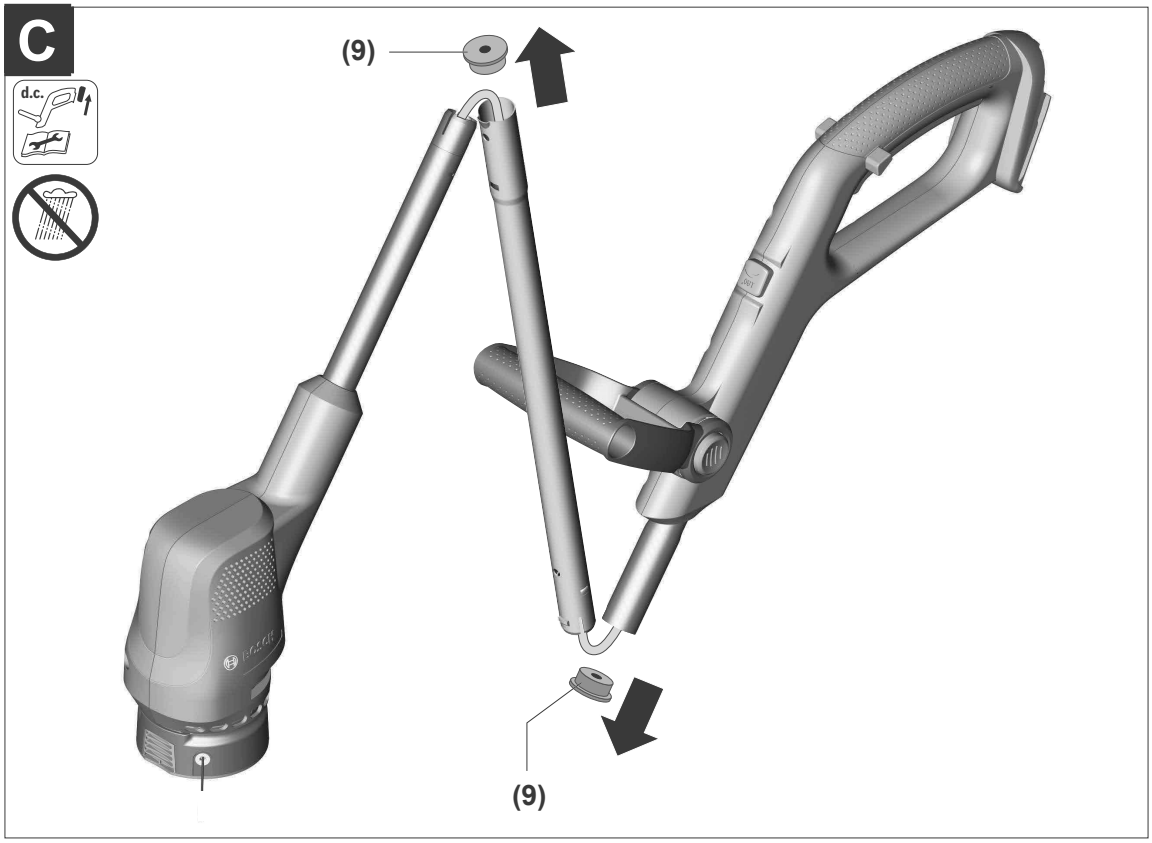

D

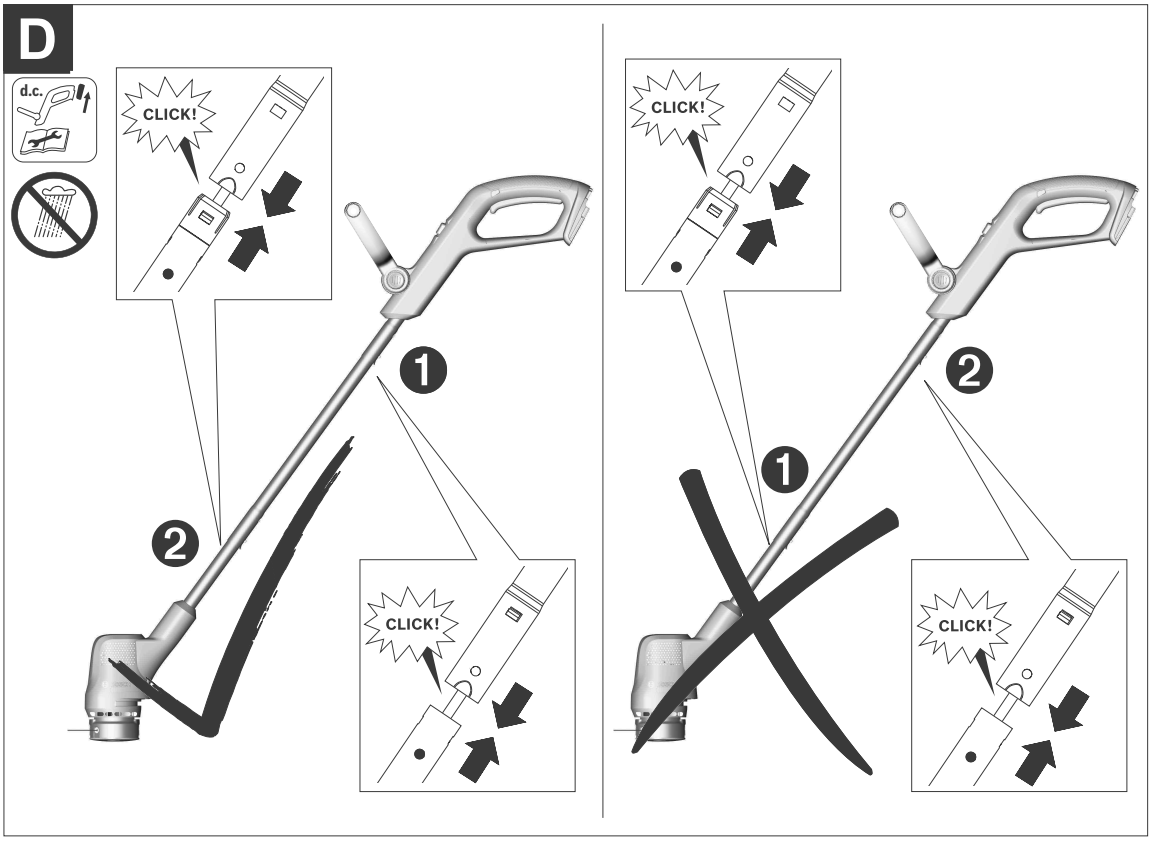

E

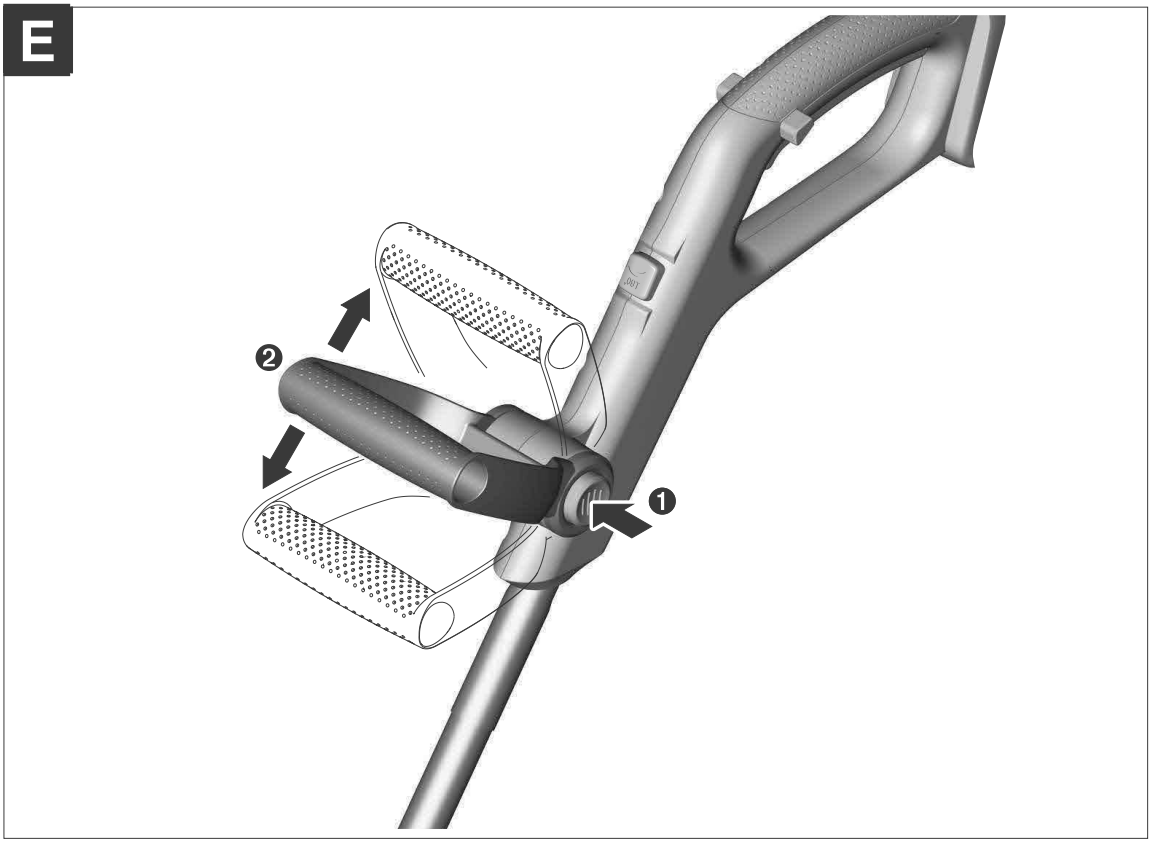

F

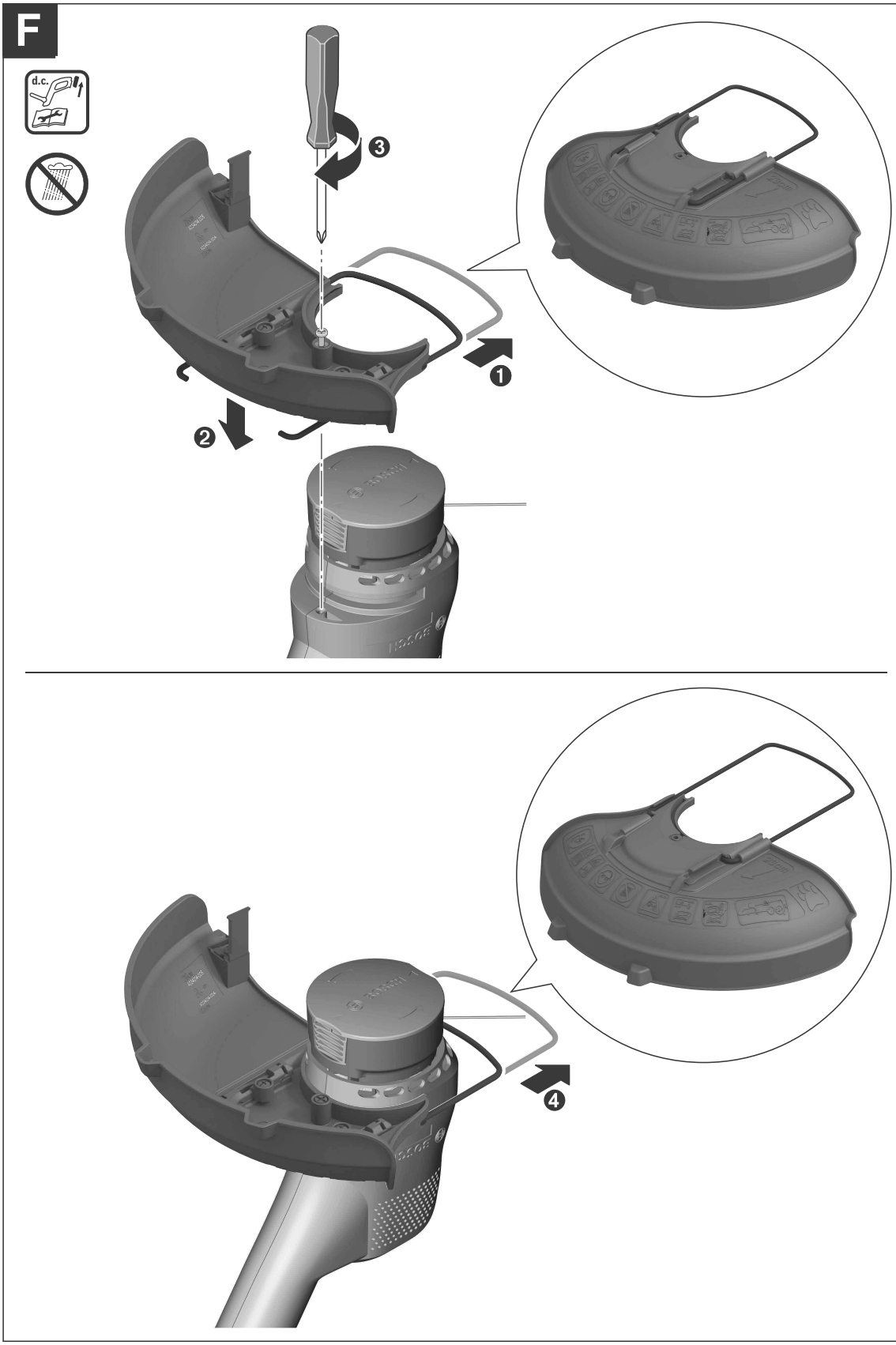

G

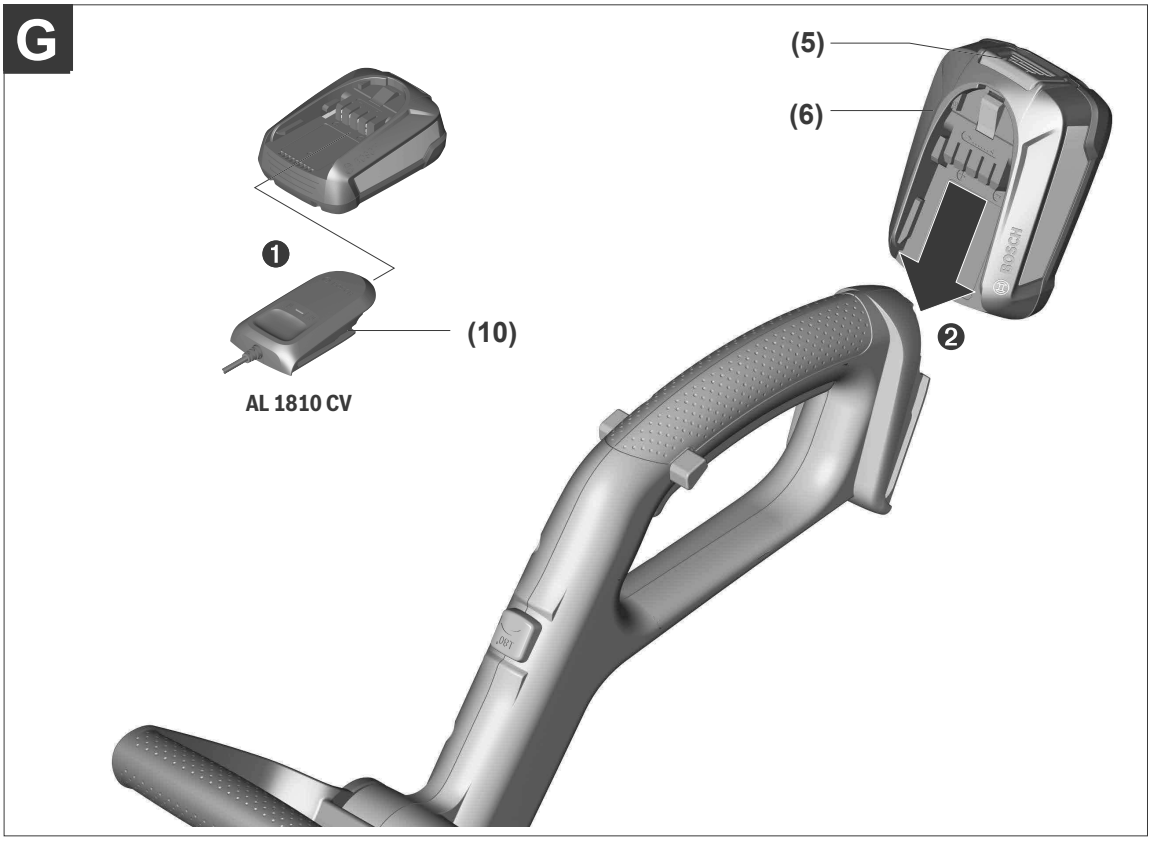

H

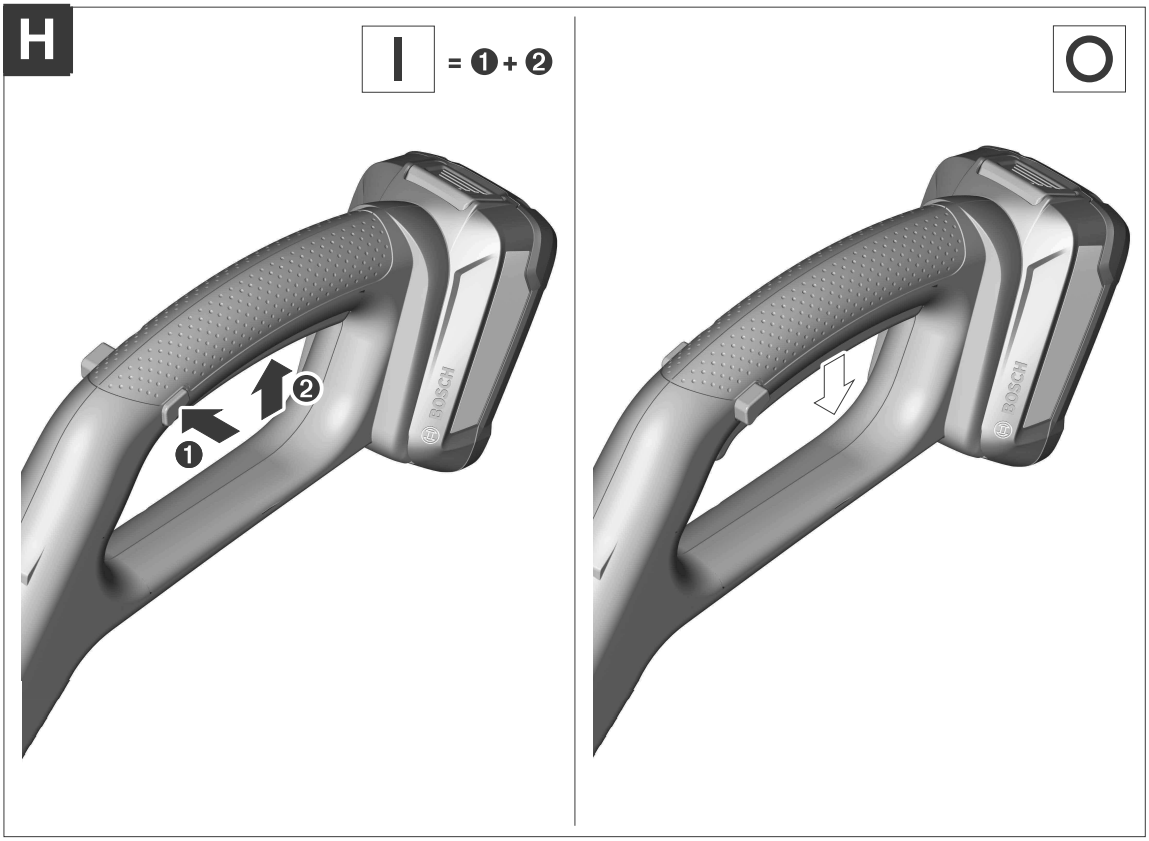

I

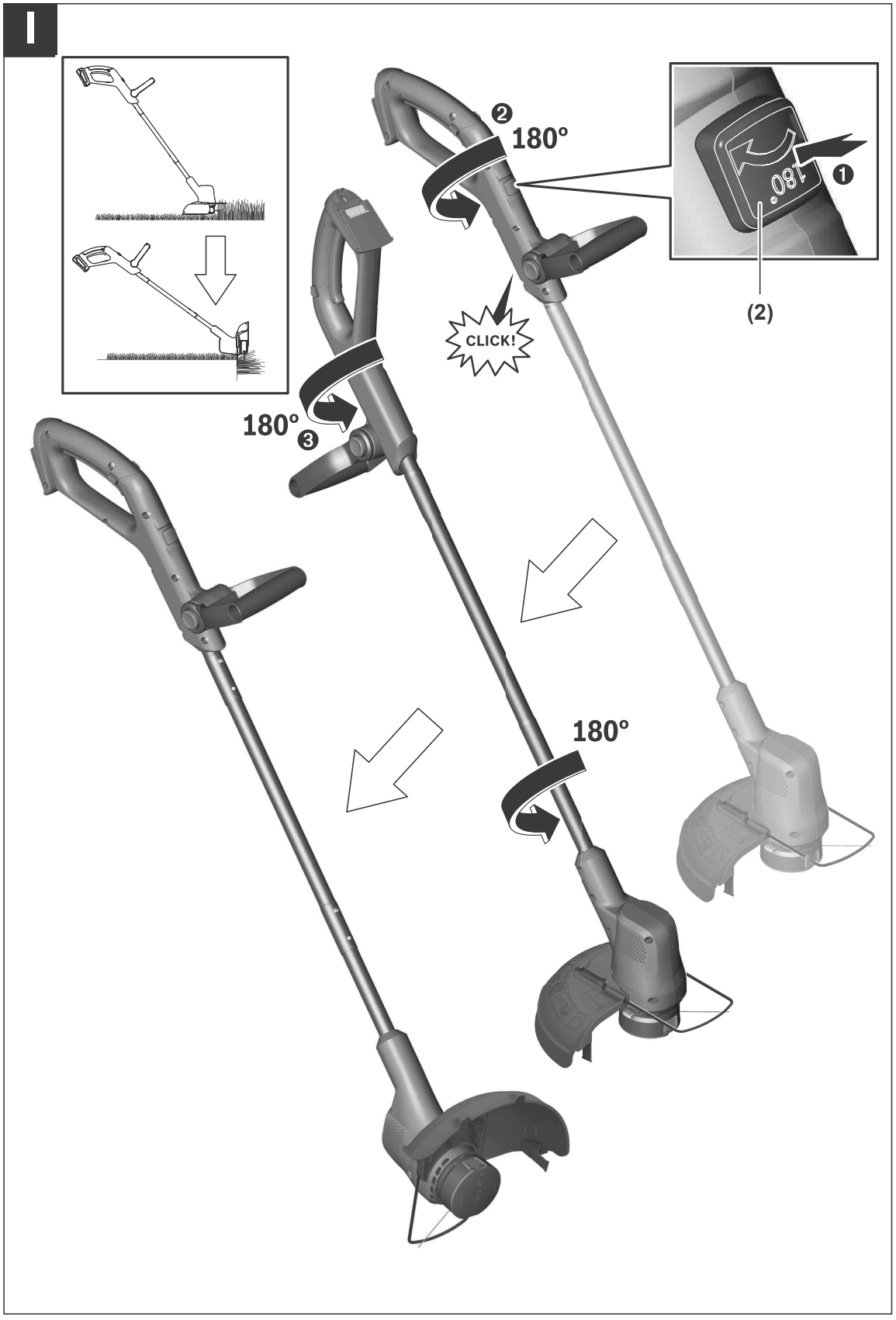

J

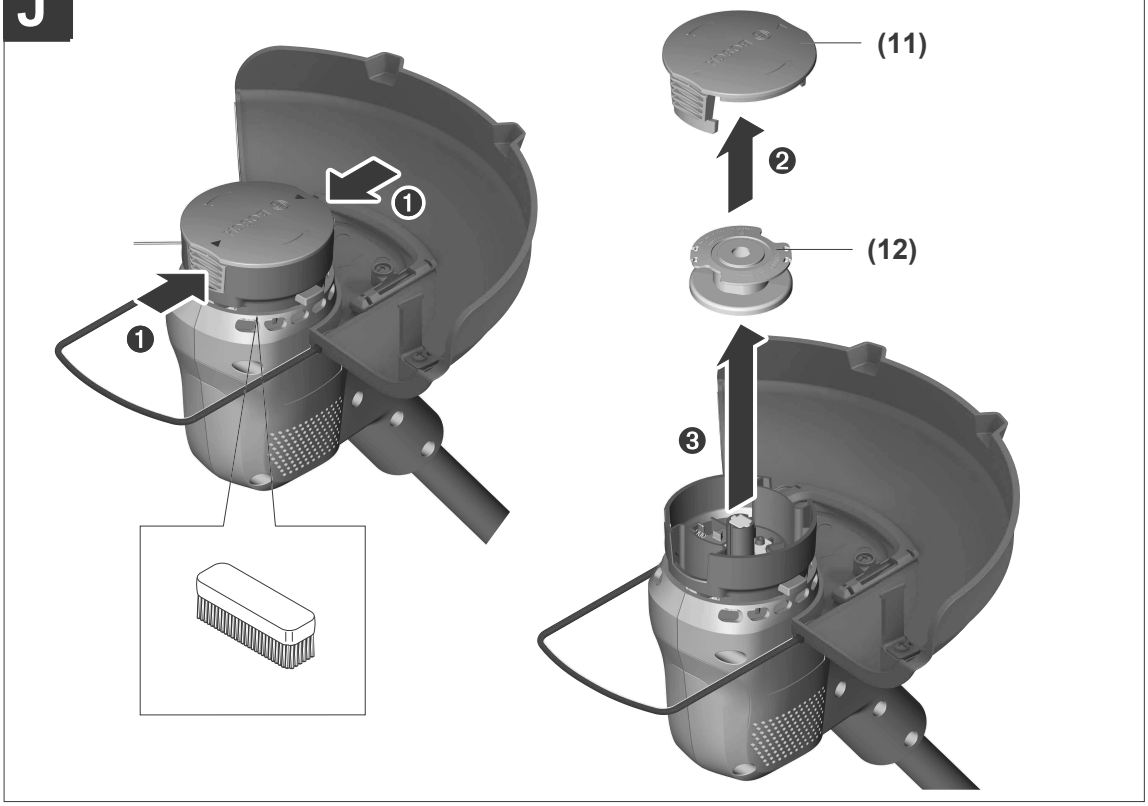

K

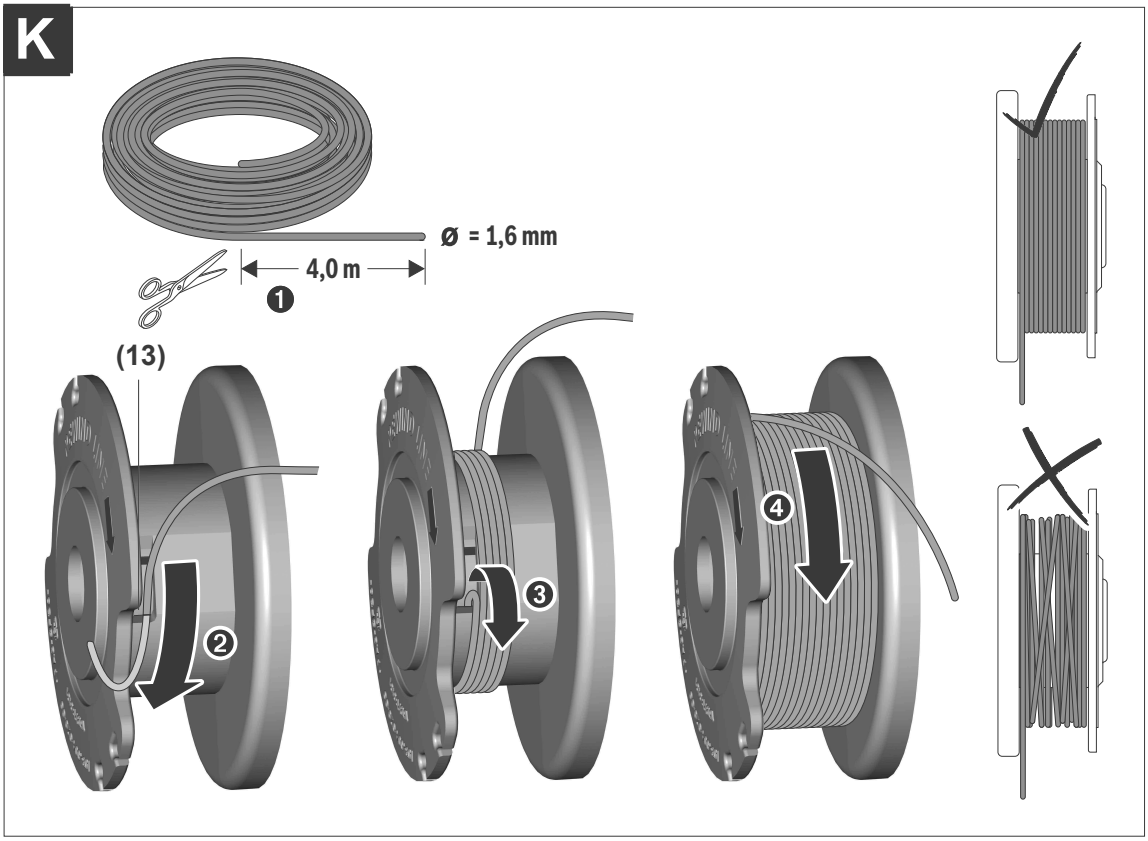

L

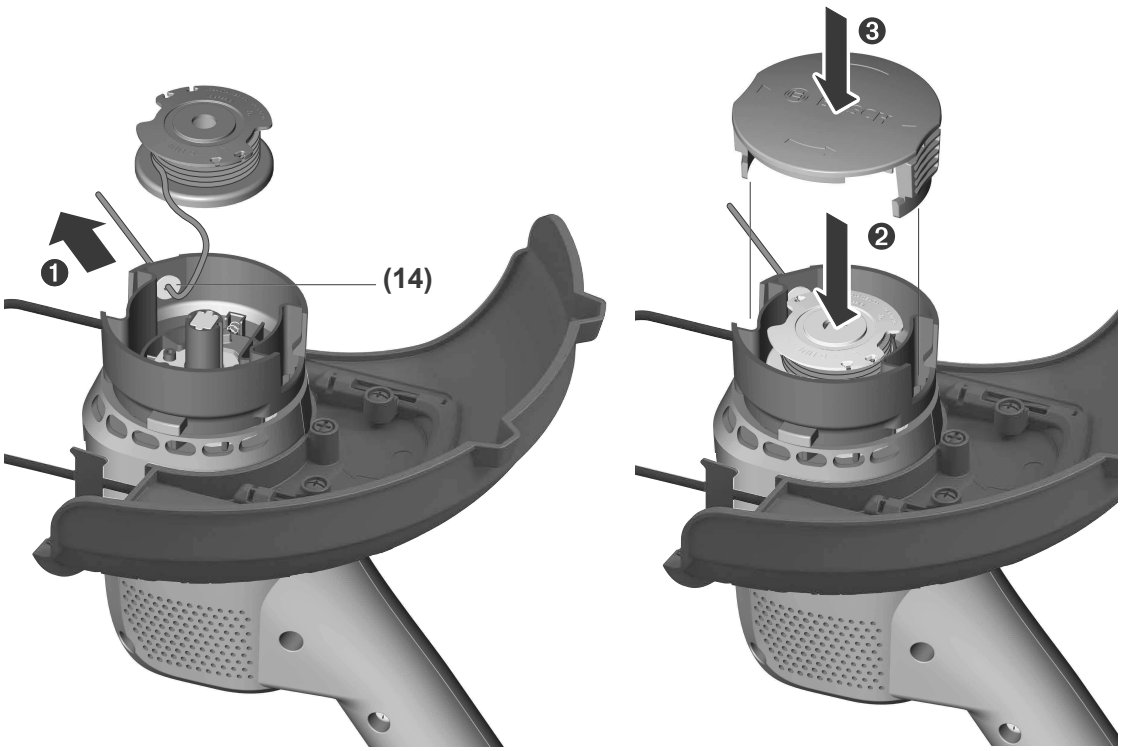

M

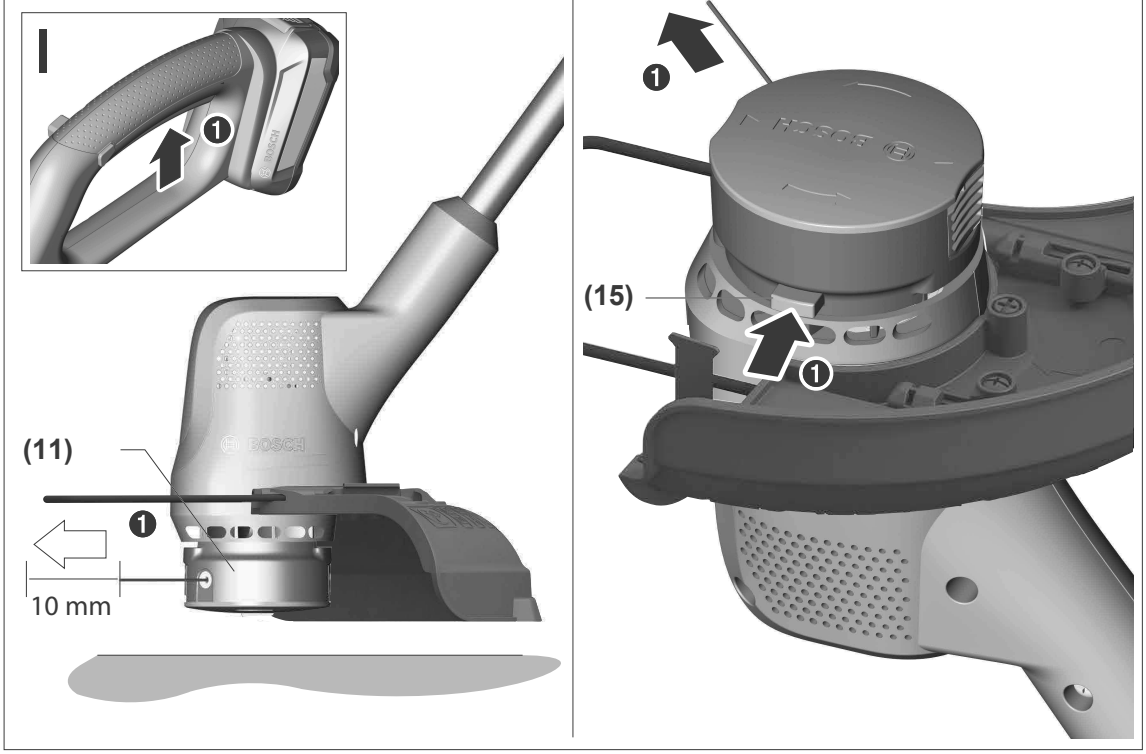

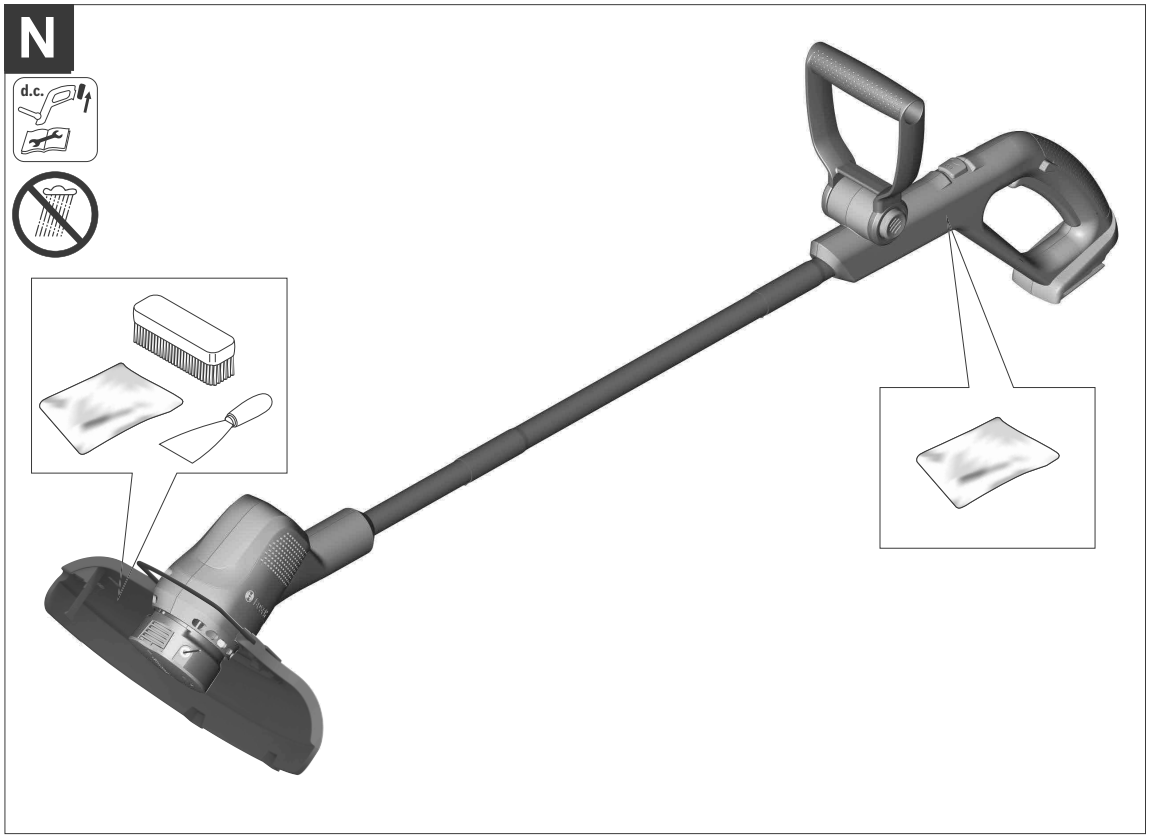
N
d.c.

O

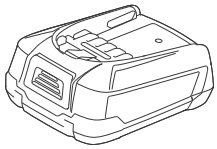

18 V LI 2,5 Ah
1 600 A00 5B0 (EU)
1 600 A01 1EJ (JP)

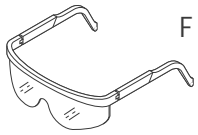

F 016 800 178

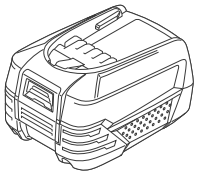

18 V LI 4,0 Ah
1 600 A01 1T8 (EU)
1 600 A01 3F6 (AUS)
1 600 A01 32J (JP)

F 016 800 462

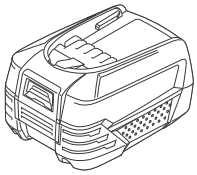

18 V LI 6,0 Ah
1 600 A00 DD7 (EU)
1 600 A01 3F5 (AUS)
1 600 A01 PD6 (JP)

F 016 800 569

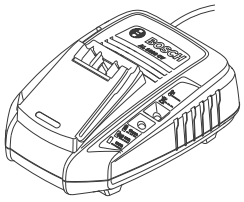

AL 1830 CV
1 600 A00 5B3 (EU)
1 600 A00 5B4 (UK)
1 600 A00 5B5 (AUS)

F 016 800 292
F 016 800 314

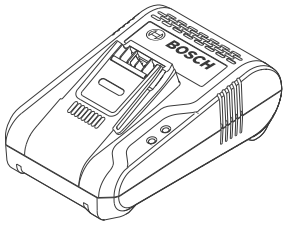

AL 1880 CV
1 600 A01 1TZ (EU)
1 600 A01 1U0 (UK)

AL 1810 CV
2 607 226 385 (EU)
2 607 226 387 (UK)

CE I

de	**EU-Konformitätserklärung**		Wir erklären in alleiniger Verantwortung, dass die genannten Produkte allen einschlägigen Bestimmungen der nachfolgend aufgeführten Richtlinien und Verordnungen entsprechen und mit folgenden Normen übereinstimmen.
	Rasentrimmer/Rasenkantentrimmer	Sachnummer	
en	**EU Declaration of Conformity**		We declare under our sole responsibility that the stated products comply with all applicable provisions of the directives and regulations listed below and are in conformity with the following standards.
	Lawn Trimmer/Lawn Edge Trimmer	Article number	
fr	**Déclaration de conformité UE**		Nous déclarons sous notre propre responsabilité que les produits décrits sont en conformité avec les directives, règlements normatifs et normes énumérés ci-dessous.
	Coupe-herbes/coupe-bordures	N° d'article	
es	**Declaración de conformidad UE**		Declaramos bajo nuestra exclusiva responsabilidad, que los productos nombrados cumplen con todas las disposiciones correspondientes de las Directivas y los Reglamentos mencionados a continuación y están en conformidad con las siguientes normas.
	Cortador de césped/ Cortabordes	Nº de artículo	
pt	**Declaração de Conformidade UE**		Declaramos sob nossa exclusiva responsabilidade que os produtos mencionados cumprem todas as disposições e os regulamentos indicados e estão em conformidade com as seguintes normas.
	Aparador de relva/Aparador de bordas de relvas	N.° do produto	
it	**Dichiarazione di conformità UE**		Dichiariamo sotto la nostra piena responsabilità che i prodotti indicati sono conformi a tutte le disposizioni pertinenti delle Direttive e dei Regolamenti elencati di seguito, nonché alle seguenti Normative.
	Tosaerba a filo/Tagliabordi	Codice prodotto	
nl	**EU-conformiteitsverklaring**		Wij verklaren op eigen verantwoordelijkheid dat de genoemde producten voldoen aan alle desbetreffende bepalingen van de hierna genoemde richtlijnen en verordeningen en overeenstemmen met de volgende normen.
	Gazon- en randentrimmer	Productnummer	
da	**EU-overensstemmelseserklæring**		Vi erklærer som eneansvarlige, at det beskrevne produkt er i overensstemmelse med alle gældende bestemmelser i følgende direktiver og forordninger og opfylder følgende standarder.
	Græstrimmer/græskanttrimmer	Typenummer	
sv	**EU-konformitetsförklaring**		Vi förklarar under eget ansvar att de nämnda produkterna uppfyller kraven i alla gällande bestämmelser i de nedan angivna direktiven och förordningarnas och att de stämmer överens med följande normer.
	Grästrimmer/gräskantstrimmer	Produktnummer	
no	**EU-samsvarserklæring**		Vi erklærer under eneansvar at de nevnte produktene er i overensstemmelse med alle relevante bestemmelser i direktivene og forordningene nedenfor og med følgende standarder.
	Gresstrimmer/kanttrimmer	Produktnummer	
fi	**EU-vaatimustenmukaisuusvakuutus**		Vakuutamme täten, että mainitut tuotteet vastaavat kaikkia seuraavien direktiivien ja asetusten asiaankuuluvia vaatimuksia ja ovat seuraavien standardien vaatimusten mukaisia.
	Viimeistelyleikkuri/ruohon reunaleikkuri	Tuotenumero	
el	**Δήλωση πιστότητας ΕΕ**		Δηλώνουμε με αποκλειστική μας ευθύνη, ότι τα αναφερόμενα προϊόντα αντιστοιχούν σε όλες τις σχετικές διατάξεις των πιο κάτω αναφερόμενων οδηγιών και κανονισμών και ταυτίζονται με τα ακόλουθα πρότυπα.
	Χορτοκοπτικό μεσηνέζας / Χλοοκοπτικό παρυφών	Αριθμός ευρετηρίου	
tr	**AB Uygunluk beyanı**		Tek sorumlu olarak, tanımlanan ürünün aşağıdaki yönetmelik ve direktiflerin geçerli bütün hükümlerine ve aşağıdaki standartlara uygun olduğunu beyan ederiz.
	Misinalı çim biçme makinesi/misinalı kenar biçme makinesi	Ürün kodu	
pl	**Deklaracja zgodności UE**		Oświadczamy z pełną odpowiedzialnością, że niniejsze produkty odpowiadają wszystkim wymaganiom poniżej wyszczególnionych dyrektyw i rozporządzeń, oraz że są zgodne z następującymi normami.

	Podkaszarka do trawy/ do przycinania krawędzi trawników	Numer katalogowy	
cs	**EU prohlášení oshodě**		Prohlašujeme na výhradní zodpovědnost, že uvedený výrobek splňuje všechna příslušná ustanovení níže uvedených směrnic anařízení aje vsouladu snásledujícími normami:*
	Sekačka na trávu/sekačka na okraje trávníku	Objednací číslo	
sk	**EÚ vyhlásenie ozhode**		Vyhlasujeme na výhradnú zodpovednosť, že uvedený výrobok spĺňa všetky príslušné ustanovenia nižšie uvedených smerníc anariadení aje vsúlade snasledujúcimi normami:
	Strunová kosačka na trávnik/strunová kosačka na okraje trávnika	Vecné číslo	
hu	**EU konformitási nyilatkozat**		Egyedüli felelősséggel kijelentjük, hogy a megnevezett termékek megfelelnek az alábbiakban felsorolásra kerülő irányelvek és rendeletek valamennyi idevágó előírásainak és megfelelnek a következő szabványoknak.
	Gyepnyíró/Fűszegélynyíró	Cikkszám	
ru	**Заявление о соответствии ЕС**		Мы заявляем под нашу единоличную ответственность, что названные продукты соответствуют всем действующим предписаниям нижеуказанных директив и распоряжений, а также нижеуказанных норм.
	Триммер/триммер для обрезки края газона	Товарный №	
uk	**Заява про відповідність ЄС**		Мизаявляємо під нашу одноособову відповідальність, що названі вироби відповідають усім чинним положенням нищеозначених директив і розпоряджень, а також нижчеозначеним нормам.
	Тример/тример для підрізання країв	Товарний номер	
kk	**ЕО сәйкестік мағлұмдамасы**		Өз жауапкершілікпен біз аталған өнімдер төменде жзылған директикалар мен жарлықтардың тиісті қағидаларына сәйкестігін және төмендегі нормаларға сай екенін білдіреміз.
	Шөп кесу триммері / жиек кесу үшін триммер	Өнім нөмірі	
ro	**Declarație de conformitate UE**		Declarăm pe proprie răspundere că produsele menționate corespund tuturor dispozițiilor relevante ale directivelor şi reglementărilor enumerate în cele ce urmează şi sunt în conformitate cu următoarele standarde.
	Trimmer de gazon/trimmer margini de gazon	Număr de identificare	
bg	**ЕС декларация за съответствие**		С пълна отговорност ние декларираме, че посочените продукти отговарят на всички валидни изисквания на директивите и разпоредбите по-долу и съответства на следните стандарти.
	Тревокосачка/ тревокосачка за косене в ъгли	Каталожен номер	
mk	**EU-Изјава за сообразност**		Со целосна одговорност изјавуваме, дека опишаните производи се во согласност со сите релевантни одредби на следните регулативи и прописи и се во согласност со следните норми.
	Тример за трева/ тример за рабови	Број на дел/артикл	
sr	**EU-izjava o usaglašenosti**		Na sopstvenu odgovornost izjavljujemo, da navedeni proizvodi odgovaraju svim dotičnim odredbama naknadno navedenih smernica u uredaba i da su u skladu sa sledećim standardima.
	Trimer za travu/trimer za rezanje oko ivica	Broj predmeta	
sl	**Izjava o skladnosti EU**		Izjavljamo pod izključno odgovornostjo, da je omenjen izdelek v skladu z vsemi relevantnimi določili direktiv in uredb ter ustreza naslednjim standardom.
	Kosilnica z nitjo/kosilnica z nitjo za robove trate	Številka artikla	
hr	**EU izjava o sukladnosti**		Pod punom odgovornošću izjavljujemo da navedeni proizvodi odgovaraju svim relevantnim odredbama direktiva i propisima navedenima u nastavku i da su sukladni sa sljedećim normama.
	Šišač trave/šišač trave uz rubove	Kataloški br.	
et	**EL-vastavusdeklaratsioon**		Kinnitame ainuvastutajatena, et nimetatud tooted vastavad järgnevalt loetletud direktiivide ja määruste kõikidele asjaomastele nõuetele ja on kooskõlas järgmiste normidega.
	Murutrimmer/muruservatrimmer	Tootenumber	

lv	**Deklarācija par atbilstību ES standartiem**		Mēs ar pilnu atbildību paziņojam, ka šeit aplūkotie izstrādājumi atbilst visiem tālāk minētajās direktīvās un rīkojumos ietvertajām saistošajām nostādnēm, kā arī sekojošiem standartiem.
	Zāliena trimeris / Zāliena malu trimeris	Izstrādājuma numurs	
lt	**ES atitikties deklaracija**		Atsakingai pareiškiame, kad išvardyti gaminiai atitinka visus privalomus žemiau nurodytų direktyvų ir reglamentų reikalavimus ir šiuos standartus.
	Žoliapjovė / pakraščių žoliapjovė	Gaminio numeris	

EasyGrassCut 18 **EasyGrassCut 18-26** **EasyGrassCut 18-230** **EasyGrassCut 18-260**	**3 600 HC1 A..** **3 600 HC1 C..**	2006/42/EC 2014/30/EU 2011/65/EU 2000/14/EC EN 60335-1:2012+A11:2014+A13:2017+A1:2019 +A2:2019+A 14:2019 EN 50636-2-91: 2014 EN55014-1: 2017+A11: 2020 EN 55014-2:2015 EN 50581:2012

IV CE

de	**3 600 HC1 A..** : 2000/14/EG: Gemessener Schallleistungspegel **82** dB(A), Unsicherheit K **= 1,0** dB, garantierter Schallleistungspegel **88** dB(A) **3 600 HC1 C..** : 2000/14/EG: Gemessener Schallleistungspegel **85** dB(A), Unsicherheit K **= 1,0** dB, garantierter Schallleistungspegel **86** dB(A) Bewertungsverfahren der Konformität gemäß Anhang **VI**. Produktkategorie: **33** Benannte Stelle: **DEKRA Certification B.V. Meander 1051, P.O. Box 5185, 6802 ED Arnhem, Netherlands, Nr. 0344** Technische Unterlagen bei: *
en	**3 600 HC1 A..** : 2000/14/EC: Measured sound power level **82** dB(A), uncertainty K **= 1,0** dB, guaranteed sound power level **88** dB(A) **3 600 HC1 C..** : 2000/14/EC: Measured sound power level **85** dB(A), uncertainty K **= 1,0** dB, guaranteed sound power level **86** dB(A) Conformity assessment procedure in accordance with annex **VI**. Product category: **33** Notified body: **DEKRA Certification B.V. Meander 1051, P.O. Box 5185, 6802 ED Arnhem, Netherlands, Nr. 0344** Technical file at: *
fr	**3 600 HC1 A..** : 2000/14/CE : niveau de puissance acoustique mesuré **82** dB(A), incertitude K **= 1,0** dB, niveau de puissance acoustique garanti **88** dB(A) **3 600 HC1 C..** : 2000/14/CE : niveau de puissance acoustique mesuré **85** dB(A), incertitude K **= 1,0** dB, niveau de puissance acoustique garanti **86** dB(A) Procédure d'évaluation de conformité selon l'annexe **VI**. Catégorie de produit : **33** Centre de contrôle cité : **DEKRA Certification B.V. Meander 1051, P.O. Box 5185, 6802 ED Arnhem, Netherlands, Nr. 0344** Dossier technique auprès de : *
es	**3 600 HC1 A..** : 2000/14/CE: nivel medido de la potencia acústica **82** dB(A), tolerancia K **= 1,0** dB, nivel garantizado de la potencia acústica **88** dB(A) **3 600 HC1 C..** : 2000/14/CE: nivel medido de la potencia acústica **85** dB(A), tolerancia K **= 1,0** dB, nivel garantizado de la potencia acústica **86** dB(A) Método de evaluación de la conformidad según anexo **VI**. Categoría de producto: **33** Lugar denominado: **DEKRA Certification B.V. Meander 1051, P.O. Box 5185, 6802 ED Arnhem, Netherlands, Nr. 0344** Documentos técnicos de: *
pt	**3 600 HC1 A..** : 2000/14/CE: Nível de potência acústica medido **82** dB(A), insegurança K **= 1,0** dB, nível de potência acústica garantido **88** dB(A) **3 600 HC1 C..** : 2000/14/CE: Nível de potência acústica medido **85** dB(A), insegurança K **= 1,0** dB, nível de potência acústica garantido **86** dB(A) Processo de avaliação da conformidade de acordo com o anexo **VI**. Categoria de produto: **33** Organismo notificado: **DEKRA Certification B.V. Meander 1051, P.O. Box 5185, 6802 ED Arnhem, Netherlands, Nr. 0344** Documentação técnica pertencente à: *
it	**3 600 HC1 A..** : 2000/14/CE: livello di potenza sonora misurato **82** dB(A), incertezza K **= 1,0** dB, livello di potenza sonora garantito **88** dB(A) **3 600 HC1 C..** : 2000/14/CE: livello di potenza sonora misurato **85** dB(A), incertezza K **= 1,0** dB, livello di potenza sonora garantito **86** dB(A) Procedimento di valutazione della conformità secondo l'Allegato **VI**. Categoria prodotto: **33** Ente incaricato: **DEKRA Certification B.V. Meander 1051, P.O. Box 5185, 6802 ED Arnhem, Netherlands, Nr. 0344** Documentazione Tecnica presso: *
nl	**3 600 HC1 A..** : 2000/14/EG: gemeten geluidsvermogensniveau **82** dB(A), onzekerheid K **= 1,0** dB, gegarandeerd geluidsvermogensniveau **88** dB(A)

	3 600 HC1 C.. : 2000/14/EG: gemeten geluidsvermogensniveau **85** dB(A), onzekerheid K **= 1,0** dB, gegarandeerd geluidsvermogensniveau **86** dB(A) Beoordelingsmethode van de overeenstemming volgens bijlage **VI**. Productcategorie: **33** Aangewezen instantie: **DEKRA Certification B.V. Meander 1051, P.O. Box 5185, 6802 ED Arnhem, Netherlands, Nr. 0344** Technisch dossier bij: *
da	**3 600 HC1 A..** : 2000/14/EF: Målt lydeffektniveau **82** dB(A), usikkerhed K **= 1,0** dB, garanteret lydeffektniveau **88** dB(A) **3 600 HC1 C..** : 2000/14/EF: Målt lydeffektniveau **85** dB(A), usikkerhed K **= 1,0** dB, garanteret lydeffektniveau **86** dB(A) Overensstemmelsesvurderingsprocedure som omhandlet i bilag **VI**. Produktkategori: **33** Bemyndiget organ: **DEKRA Certification B.V. Meander 1051, P.O. Box 5185, 6802 ED Arnhem, Netherlands, Nr. 0344** Tekniske bilag ved: *
sv	**3 600 HC1 A..** : 2000/14/EG: Uppmätt bullernivå **82** dB(A), osäkerhet K **= 1,0** dB, garanterad bullernivå **88** dB(A) **3 600 HC1 C..** : 2000/14/EG: Uppmätt bullernivå **85** dB(A), osäkerhet K **= 1,0** dB, garanterad bullernivå **86** dB(A) Konformitetens bedömningsmetod enligt bilaga **VI**. Produktkategori: **33** Angivet provningsställe: **DEKRA Certification B.V. Meander 1051, P.O. Box 5185, 6802 ED Arnhem, Netherlands, Nr. 0344** Teknisk dokumentation: *
no	**3 600 HC1 A..** : 2000/14/EC: Målt lydeffektnivå **82** dB(A), usikkerhet K **= 1,0** dB, garantert lydeffektnivå **88** dB(A) **3 600 HC1 C..** : 2000/14/EC: Målt lydeffektnivå **85** dB(A), usikkerhet K **= 1,0** dB, garantert lydeffektnivå **86** dB(A) Samsvarsvurderingsmetode i henhold til vedlegg **VI**. Produktkategori: **33** Bemyndiget organ: **DEKRA Certification B.V. Meander 1051, P.O. Box 5185, 6802 ED Arnhem, Netherlands, Nr. 0344** Teknisk dokumentasjon hos: *
fi	**3 600 HC1 A..** : 2000/14/EY: mitattu äänitehotaso **82** dB(A), epävarmuus K **= 1,0** dB, taattu äänitehotaso **88** dB(A) **3 600 HC1 C..** : 2000/14/EY: mitattu äänitehotaso **85** dB(A), epävarmuus K **= 1,0** dB, taattu äänitehotaso **86** dB(A) Vaatimustenmukaisuuden arviointimenetelmä liitteen **VI** mukaisesti. Tuotekategoria: **33** Ilmoitettu laitos: **DEKRA Certification B.V. Meander 1051, P.O. Box 5185, 6802 ED Arnhem, Netherlands, Nr. 0344** Tekniset asiakirjat saatavana: *
el	**3 600 HC1 A..** : 2000/14/EK: Μετρημένη στάθμη ηχητικής ισχύος **82** dB(A), ανασφάλεια K **= 1,0** dB, εγγυημένη στάθμη ηχητικής ισχύος **88** dB(A). **3 600 HC1 C..** : 2000/14/EK: Μετρημένη στάθμη ηχητικής ισχύος **85** dB(A), ανασφάλεια K **= 1,0** dB, εγγυημένη στάθμη ηχητικής ισχύος **86** dB(A). Διαδικασία αξιολόγησης της πιστότητας σύμφωνα με το παράρτημα **VI**. Κατηγορία προϊόντος: **33** Αναφερόμενος οργανισμός: **DEKRA Certification B.V. Meander 1051, P.O. Box 5185, 6802 ED Arnhem, Netherlands, Nr. 0344** Τεχνικά έγγραφα στη:
tr	**3 600 HC1 A..** : 2000/14/EC: Ölçülen ses gücü seviyesi **82** dB(A), tolerans K **= 1,0** dB, garanti edilen ses gücü seviyesi **88** dB(A) **3 600 HC1 C..** : 2000/14/EC: Ölçülen ses gücü seviyesi **85** dB(A), tolerans K **= 1,0** dB, garanti edilen ses gücü seviyesi **86** dB(A) Uygunluk değerlendirme yöntemi ek **VI** uyarınca. Ürün kategorisi: **33** Onaylanmış kuruluş: **DEKRA Certification B.V. Meander 1051, P.O. Box 5185, 6802 ED Arnhem, Netherlands, Nr. 0344** Teknik belgelerin bulunduğu yer:
pl	**3 600 HC1 A..** : 2000/14/WE: pomierzony poziom mocy akustycznej **82** dB(A), niepewność K **= 1,0** dB, gwarantowany poziom mocy akustycznej **88** dB(A)

	3 600 HC1 C.. : 2000/14/WE: pomierzony poziom mocy akustycznej **85** dB(A), niepewność K **= 1,0** dB, gwarantowany poziom mocy akustycznej **86** dB(A) Procedura oceny zgodności zgodnie z załącznikiem **VI**. Kategoria produktów: **33** Jednostka certyfikująca: **DEKRA Certification B.V. Meander 1051, P.O. Box 5185, 6802 ED Arnhem, Netherlands, Nr. 0344** Dokumentacja techniczna: *
cs	**3 600 HC1 A..** : 2000/14/ES: změřená hladina akustického výkonu **82** dB(A), nejistota K **= 1,0** dB, zaručená hladina akustického výkonu **88** dB(A) **3 600 HC1 C..** : 2000/14/ES: změřená hladina akustického výkonu **85** dB(A), nejistota K **= 1,0** dB, zaručená hladina akustického výkonu **86** dB(A) Metoda posouzení shody podle dodatku **VI**. Kategorie výrobku: **33** Uvedená zkušební instituce: **DEKRA Certification B.V. Meander 1051, P.O. Box 5185, 6802 ED Arnhem, Netherlands, Nr. 0344** Technické podklady u: *
sk	**3 600 HC1 A..** : 2000/14/ES: odmeraná hladina akustického výkonu **82** dB(A), neistota K **= 1,0** dB, zaručená hladina akustického výkonu **88** dB(A) **3 600 HC1 C..** : 2000/14/ES: odmeraná hladina akustického výkonu **85** dB(A), neistota K **= 1,0** dB, zaručená hladina akustického výkonu **86** dB(A) Metóda posúdenia zhody podľa dodatku **VI**. Kategória výrobku: **33** Uvedená skúšobná inštitúcia: **DEKRA Certification B.V. Meander 1051, P.O. Box 5185, 6802 ED Arnhem, Netherlands, Nr. 0344** Technické podklady má spoločnosť: *
hu	**3 600 HC1 A..** : 2000/14/EK: Mért hangteljesítmény-szint **82** dB(A), szórás K **= 1,0** dB, garantált hangteljesítmény-szint **88** dB(A) **3 600 HC1 C..** : 2000/14/EK: Mért hangteljesítmény-szint **85** dB(A), szórás K **= 1,0** dB, garantált hangteljesítmény-szint **86** dB(A) A konformitás kiértékelési eljárást lásd a **VI** Függelékben. Termékkategória: **33** Megnevezett intézet: **DEKRA Certification B.V. Meander 1051, P.O. Box 5185, 6802 ED Arnhem, Netherlands, Nr. 0344** Műszaki dokumentumok megőrzési pontja: *
ru	**3 600 HC1 A..** : 2000/14/EC: Измеренный уровень звуковой мощности **82** дБ(А), погрешность K **= 1,0** дБ, гарантированный уровень звуковой мощности **88** дБ(А) **3 600 HC1 C..** : 2000/14/EC: Измеренный уровень звуковой мощности **85** дБ(А), погрешность K **= 1,0** дБ, гарантированный уровень звуковой мощности **86** дБ(А) Процедура оценки соответствия согласно приложения **VI**. Категория продукта: **33** Назначенный орган: **DEKRA Certification B.V. Meander 1051, P.O. Box 5185, 6802 ED Arnhem, Netherlands, Nr. 0344** Техническая документация хранится у: *
uk	**3 600 HC1 A..** : 2000/14/EC: виміряна звукова потужність **82** дБ(А), похибка K **= 1,0** дБ, гарантована звукова потужність **88** дБ(А) **3 600 HC1 C..** : 2000/14/EC: виміряна звукова потужність **85** дБ(А), похибка K **= 1,0** дБ, гарантована звукова потужність **86** дБ(А) Процедура оцінки відповідності відповідно до додатку **VI**. Категорія продукту: **33** Призначений орган: **DEKRA Certification B.V. Meander 1051, P.O. Box 5185, 6802 ED Arnhem, Netherlands, Nr. 0344** Технічна документація зберігається у: *
kk	**3 600 HC1 A..** : 2000/14/EC: Өлшелген дыбыс қаттылығы **82** дБ(А), дәлсіздік K **= 1,0** дБ, кепілденген дыбыс қаттылығы **88** дБ(А) **3 600 HC1 C..** : 2000/14/EC: Өлшелген дыбыс қаттылығы **85** дБ(А), дәлсіздік K **= 1,0** дБ, кепілденген дыбыс қаттылығы **86** дБ(А)

	Сәйкестікті анықтау әдісі **VI** тіркелгісі бойынша. Өнім санаты: **33** Аталған жай: **DEKRA Certification B.V. Meander 1051, P.O. Box 5185, 6802 ED Arnhem, Netherlands, Nr. 0344** Техникалық құжаттар: *
ro	**3 600 HC1 A..** : 2000/14/CE: Nivel măsurat al puterii sonore **82** dB(A), incertitudine K **= 1,0** dB, nivel garantat al puterii sonore **88** dB(A) **3 600 HC1 C..** : 2000/14/CE: Nivel măsurat al puterii sonore **85** dB(A), incertitudine K **= 1,0** dB, nivel garantat al puterii sonore **86** dB(A) Procedură de evaluare a conformității potrivit Anexei **VI**. Categorie produse: **33** Organism notificat: **DEKRA Certification B.V. Meander 1051, P.O. Box 5185, 6802 ED Arnhem, Netherlands, Nr. 0344** Documentație tehnică la: *
bg	**3 600 HC1 A..** : 2000/14/ЕО: измерено ниво на звуковата мощност **82** dB(A), неопределеност K **= 1,0** dB, гарантирано ниво на мощността на звука **88** dB(A) **3 600 HC1 C..** : 2000/14/ЕО: измерено ниво на звуковата мощност **85** dB(A), неопределеност K **= 1,0** dB, гарантирано ниво на мощността на звука **86** dB(A) Метод за оценка на съответствието съгласно приложение **VI**. Категория продукт: **33** Сертифициращ орган: **DEKRA Certification B.V. Meander 1051, P.O. Box 5185, 6802 ED Arnhem, Netherlands, Nr. 0344** Техническа документация при: *
mk	**3 600 HC1 A..** : 2000/14/ЕС: Измерено ниво на звучна јачина **82** dB(A), несигурност K **= 1,0** dB, загарантирано ниво на звучна јачина **88** dB(A) **3 600 HC1 C..** : 2000/14/ЕС: Измерено ниво на звучна јачина **85** dB(A), несигурност K **= 1,0** dB, загарантирано ниво на звучна јачина **86** dB(A) Постапка за процена на сообразноста според прилог **VI**. Категорија на производ: **33** Назначено тело: **DEKRA Certification B.V. Meander 1051, P.O. Box 5185, 6802 ED Arnhem, Netherlands, Nr. 0344** Техничка документација кај: *
sr	**3 600 HC1 A..** : 2000/14/EC: izmereni nivo ostvarene buke **82** dB(A), nepouzdanost K=**= 1,0** dB, garantovani nivo ostvarene buke **88** dB(A) **3 600 HC1 C..** : 2000/14/EC: izmereni nivo ostvarene buke **85** dB(A), nepouzdanost K=**= 1,0** dB, garantovani nivo ostvarene buke **86** dB(A) Postupak ocenjivanja usaglašenosti prema prilogu **VI**. Kategorija proizvoda: **33** nadležna instanca: **DEKRA Certification B.V. Meander 1051, P.O. Box 5185, 6802 ED Arnhem, Netherlands, Nr. 0344** Tehnička dokumentacija kod: *
sl	**3 600 HC1 A..** : 2000/14/ES: Izmerjena raven zvočne moči **82** dB(A), negotovost K **= 1,0** dB, zagotovljena raven zvočne moči **88** dB(A) **3 600 HC1 C..** : 2000/14/ES: Izmerjena raven zvočne moči **85** dB(A), negotovost K **= 1,0** dB, zagotovljena raven zvočne moči **86** dB(A) Postopek za presojo skladnosti v skladu s prilogo **VI**. Kategorija izdelka: **33** Pristojni organ: **DEKRA Certification B.V. Meander 1051, P.O. Box 5185, 6802 ED Arnhem, Netherlands, Nr. 0344** Tehnična dokumentacija pri: *
hr	**3 600 HC1 A..** : 2000/14/EZ: Izmjerena razina učinka buke **82** dB(A), nesigurnost K **= 1,0** dB, zajamčena razina učinka buke **88** dB(A) **3 600 HC1 C..** : 2000/14/EZ: Izmjerena razina učinka buke **85** dB(A), nesigurnost K **= 1,0** dB, zajamčena razina učinka buke **86** dB(A) Postupak ocjenjivanja sukladnosti prema dodatku **VI**. Kategorija proizvoda: **33** Tijelo za ocjenjivanje sukladnosti: **DEKRA Certification B.V. Meander 1051, P.O. Box 5185, 6802 ED Arnhem, Net-**

	herlands, Nr. 0344 Tehnička dokumentacija se može dobiti kod: *
et	**3 600 HC1 A..** : 2000/14/EÜ: Mõõdetud helivõimsustase **82** dB(A), mõõtemääramatus K **= 1,0** dB, garanteeritud helivõimsustase **88** dB(A) **3 600 HC1 C..** : 2000/14/EÜ: Mõõdetud helivõimsustase **85** dB(A), mõõtemääramatus K **= 1,0** dB, garanteeritud helivõimsustase **86** dB(A) Vastavuse hindamise meetod vastavalt lisale **VI**. Tootekategooria: **33** Teavitatud asutus: **DEKRA Certification B.V. Meander 1051, P.O. Box 5185, 6802 ED Arnhem, Netherlands, Nr. 0344** Tehnilised dokumendid saadaval: *
lv	**3 600 HC1 A..** : 2000/14/EK: izmērītais trokšņa jaudas līmenis ir **82** dB(A), izkliede K ir **= 1,0** dB, garantētais trokšņa jaudas līmenis ir **88** dB(A) **3 600 HC1 C..** : 2000/14/EK: izmērītais trokšņa jaudas līmenis ir **85** dB(A), izkliede K ir **= 1,0** dB, garantētais trokšņa jaudas līmenis ir **86** dB(A) Atbilstības novērtēšana ir veikta saskaņā ar pielikumu **VI**. Izstrādājuma kategorija: **33** Deklarētā pārbaudes vieta: **DEKRA Certification B.V. Meander 1051, P.O. Box 5185, 6802 ED Arnhem, Netherlands, Nr. 0344** Tehniskā dokumentācija no: *
lt	**3 600 HC1 A..** : 2000/14/EB: išmatuotas garso galios lygis **82** dB(A), paklaida K **= 1,0** dB, garantuotas garso galios lygis **88** dB(A) **3 600 HC1 C..** : 2000/14/EB: išmatuotas garso galios lygis **85** dB(A), paklaida K **= 1,0** dB, garantuotas garso galios lygis **86** dB(A) Atitikties vertinimas atliktas pagal priedą **VI**. Gaminio kategorija: **33** Notifikuota įstaiga: **DEKRA Certification B.V. Meander 1051, P.O. Box 5185, 6802 ED Arnhem, Netherlands, Nr. 0344** Techninė dokumentacija saugoma: *

BOSCH * Robert Bosch Power Tools GmbH, PT/ECS,
70538 Stuttgart, GERMANY

Henk Becker Chairman of Executive Management	Helmut Heinzelmann Head of Product Certification

i.V.

Robert Bosch Power Tools GmbH, 70538 Stuttgart, GERMANY
Stuttgart, **04.06.2020**