Pièces détachées taille-haie RY36HTX65A RYOBI code 4000475623

4000475623

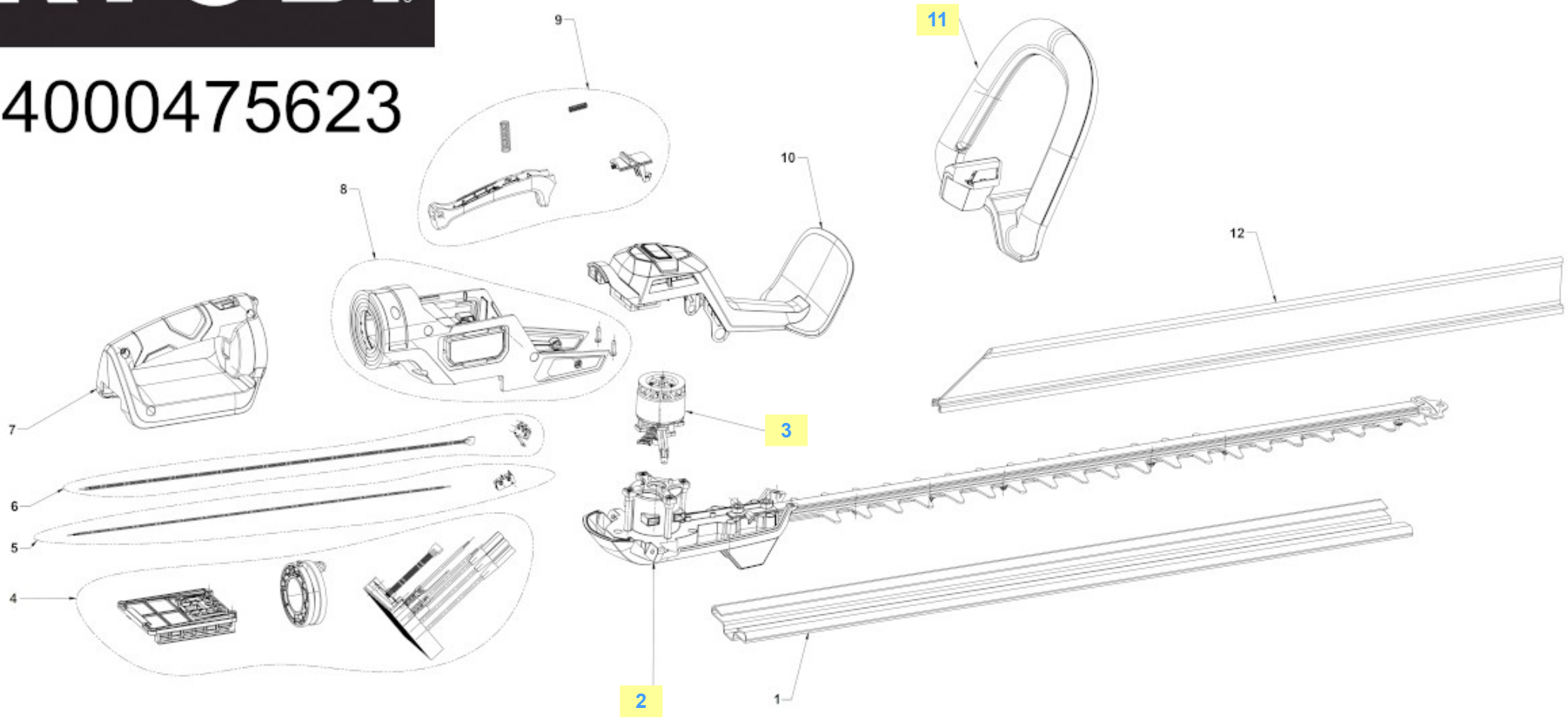

La pièce que vous recherchez n'a pas de lien? Contactez nous!